# АМАЛЬФИ

## КРЕСЛО-КРОВАТЬ 1.60

# AMALFI

## CHAIR-BED 1.60

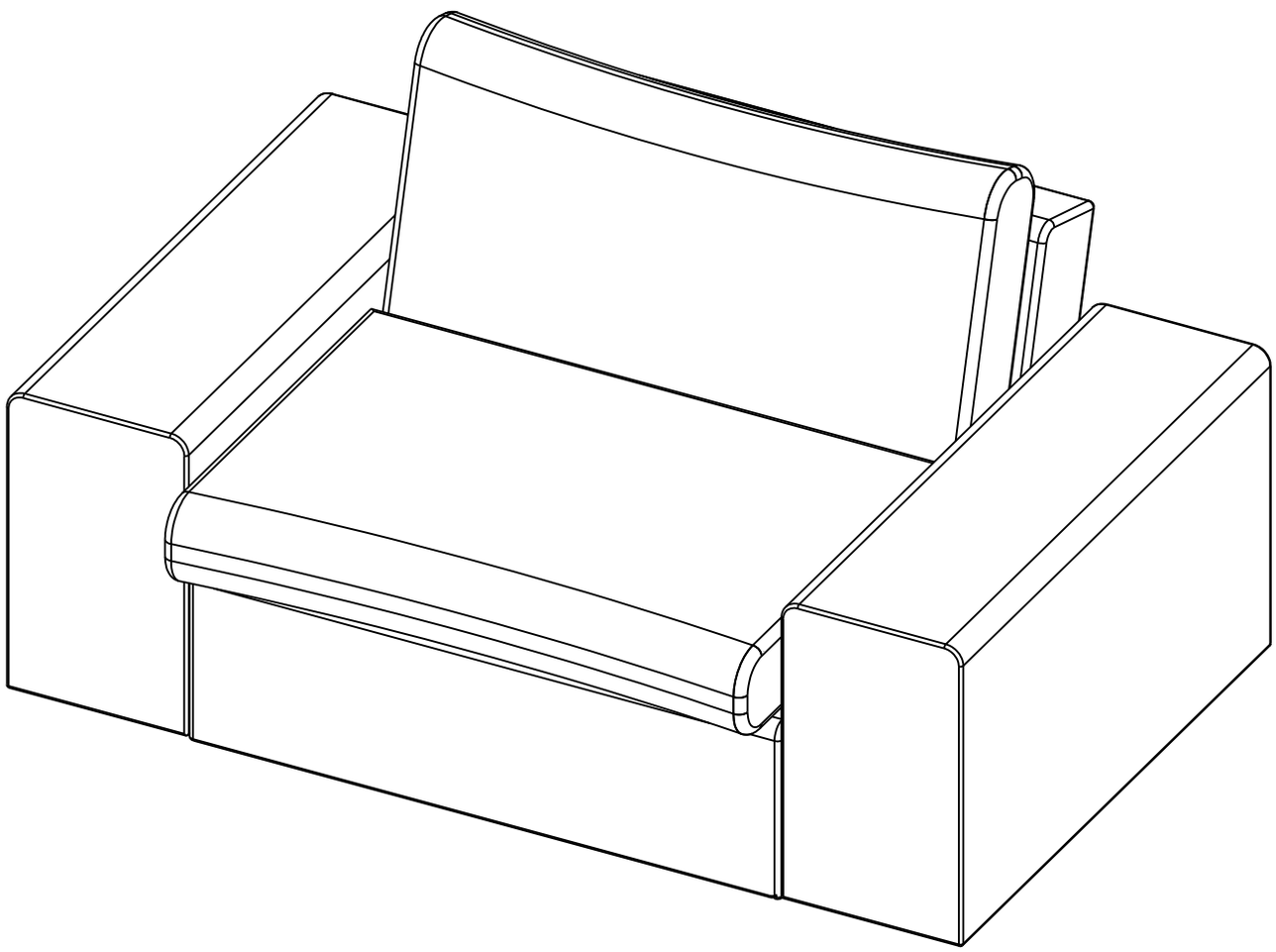

# Общая схема

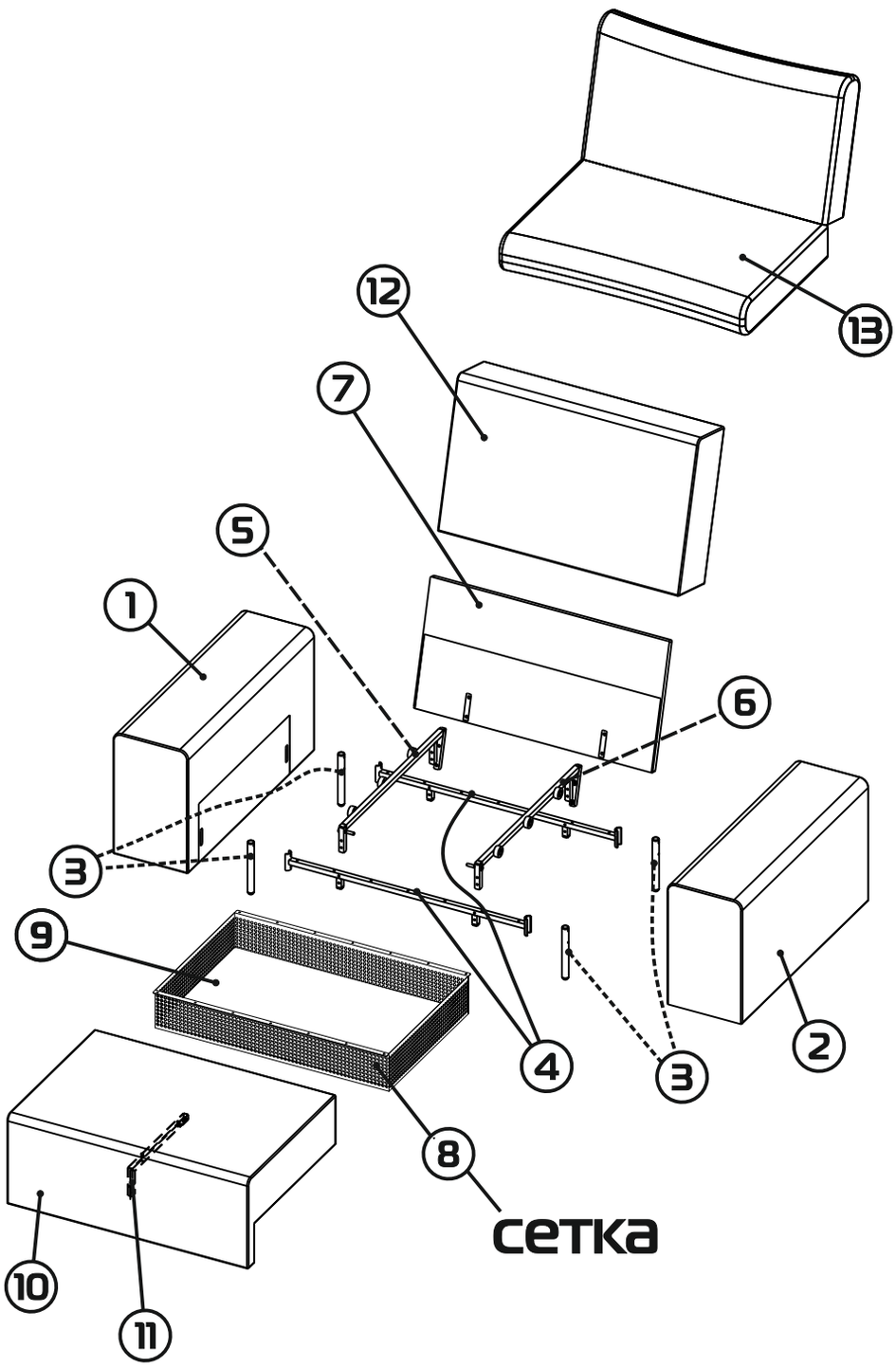


# Номера деталей:

| | | |
|---|---|---|
| 1 — 1 шт | 5 — 1 шт | 9 — 1 шт |
| 2 — 1 шт | 6 — 1 шт | 10 — 1 шт |
| 3 — 4 шт | 7 — 1 шт | 11 — 1 шт |
| 4 — 2 шт | 8 — 1 шт | 12 — 1 шт |
| | | 13 — 1 шт |

# Список фурнитуры:

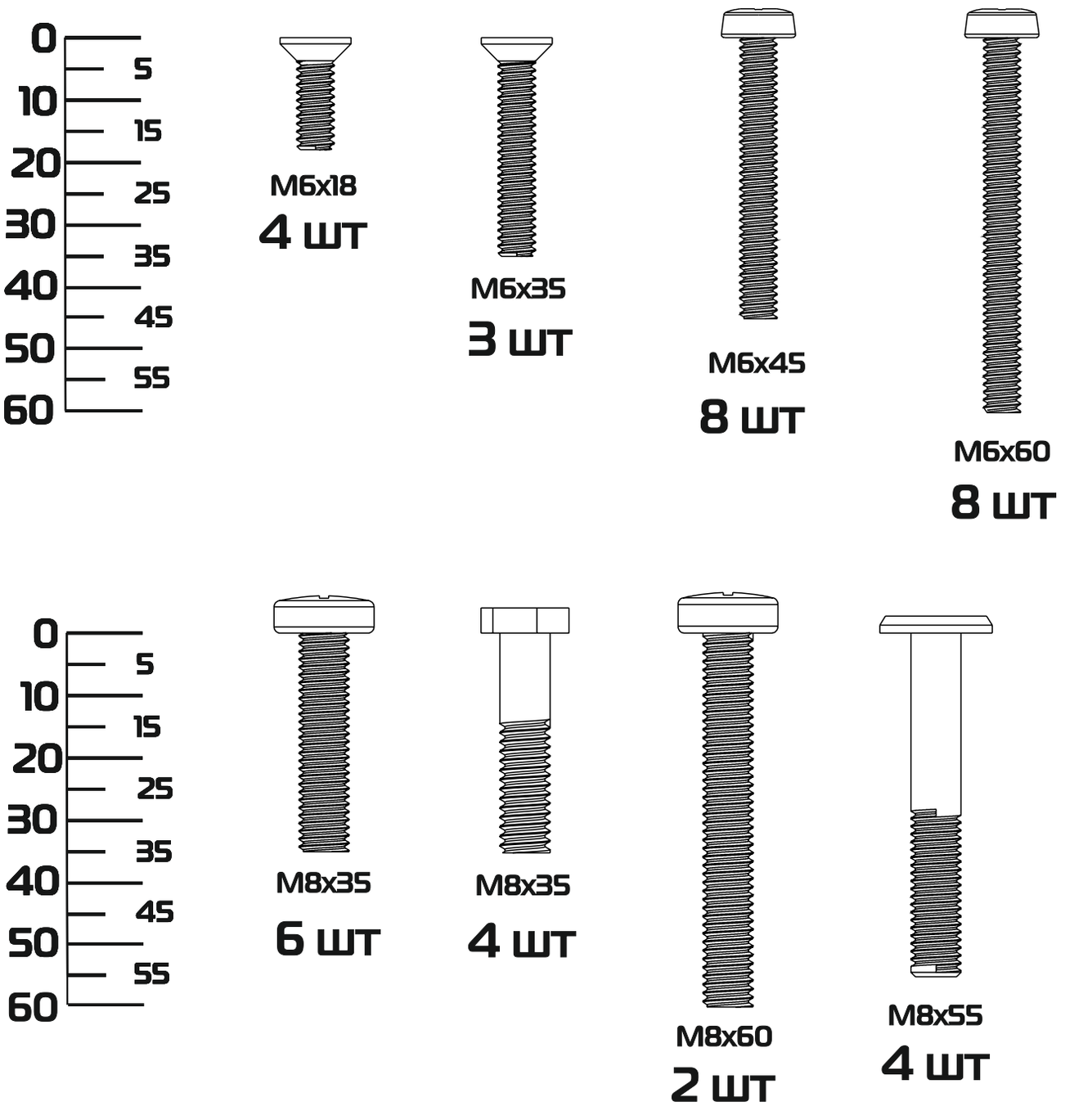


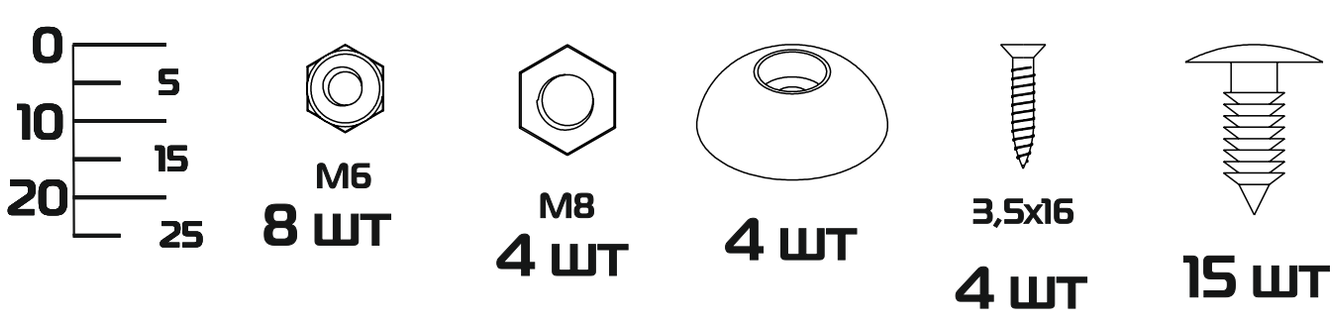

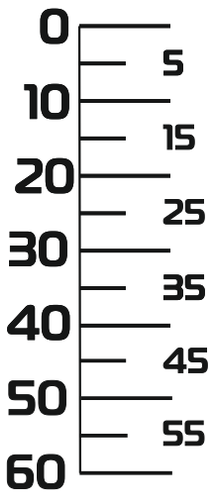


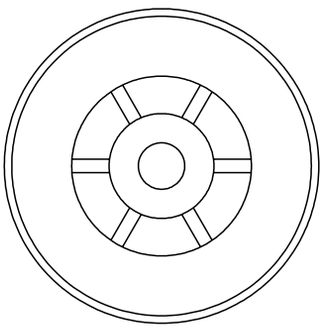

6 шт

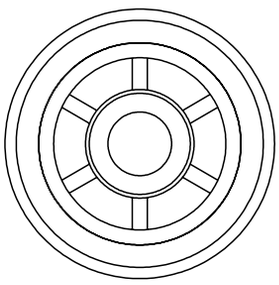

4 шт

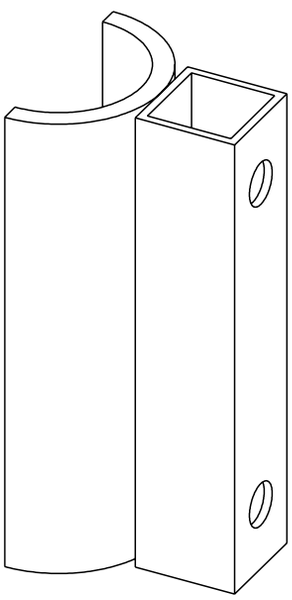

4 шт

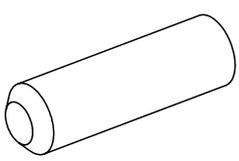

2 шт

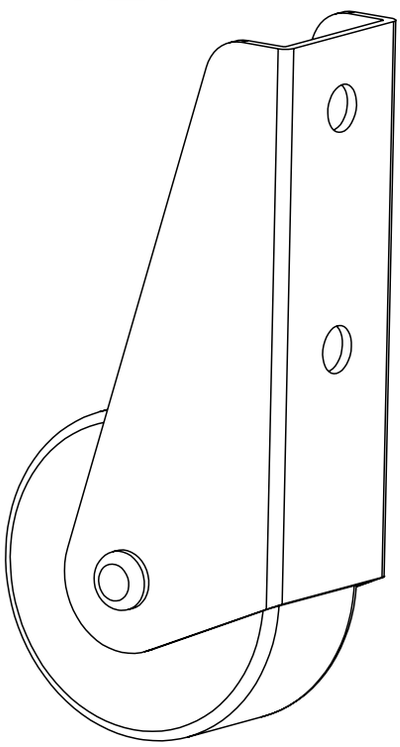

2 шт

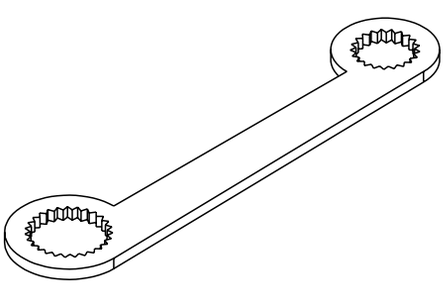

1 шт

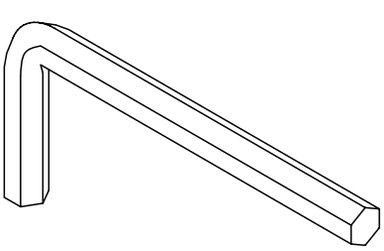

1 шт

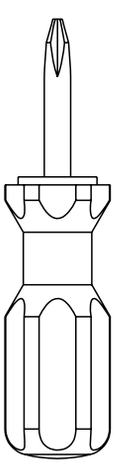

1 шт

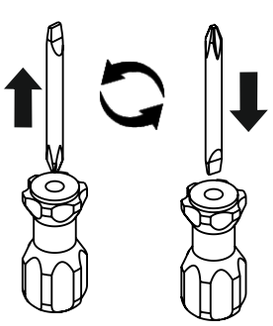

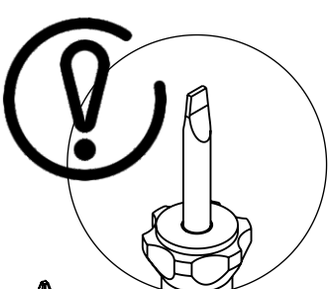

# ШАГ 1

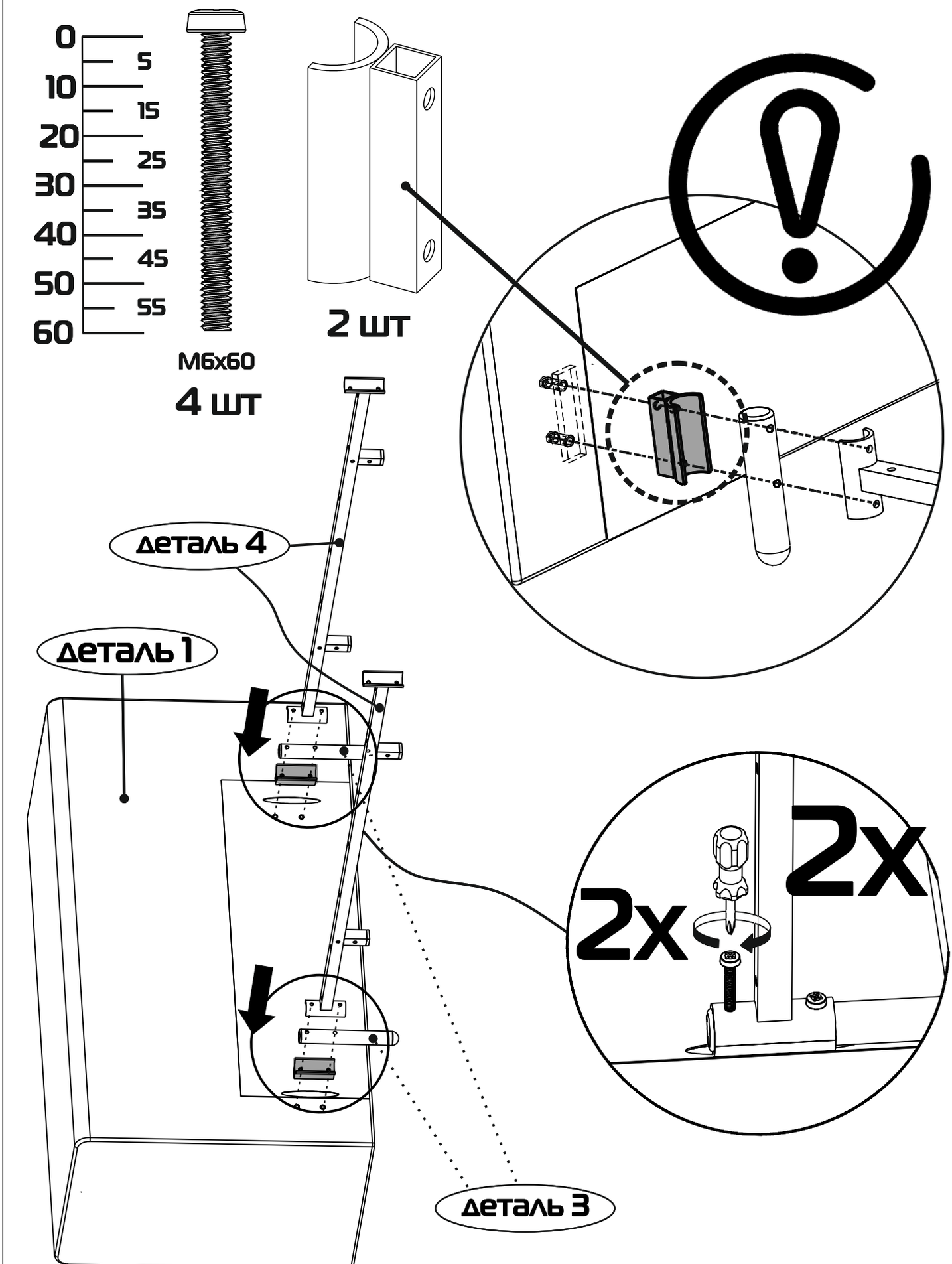
0
5
10
15
20
25
30
35
40
45
50
55
60
M6x60
4 шт
2 шт
деталь 4
деталь 1
деталь 3
2x
2x

# ШАГ 2

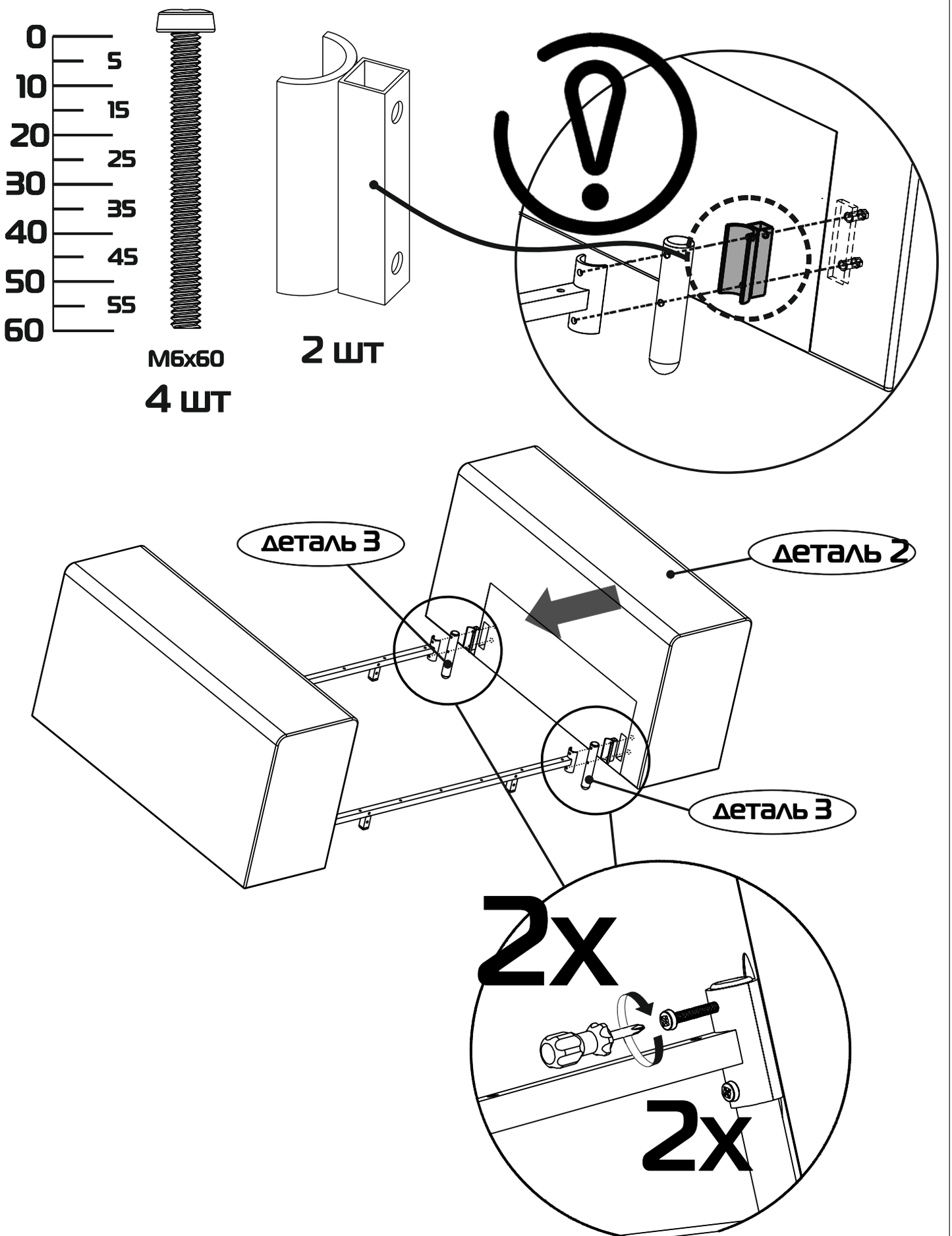
0
5
10
15
20
25
30
35
40
45
50
55
60
M6x60
4 шт
2 шт
деталь 3
деталь 2
деталь 3
2x
2x

# ШАГ 3

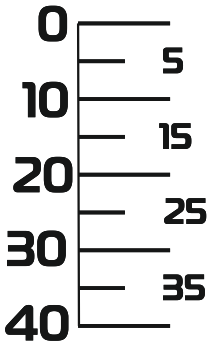


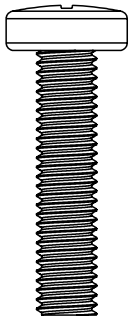


6 шт

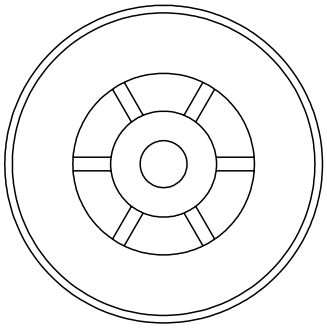

6 шт

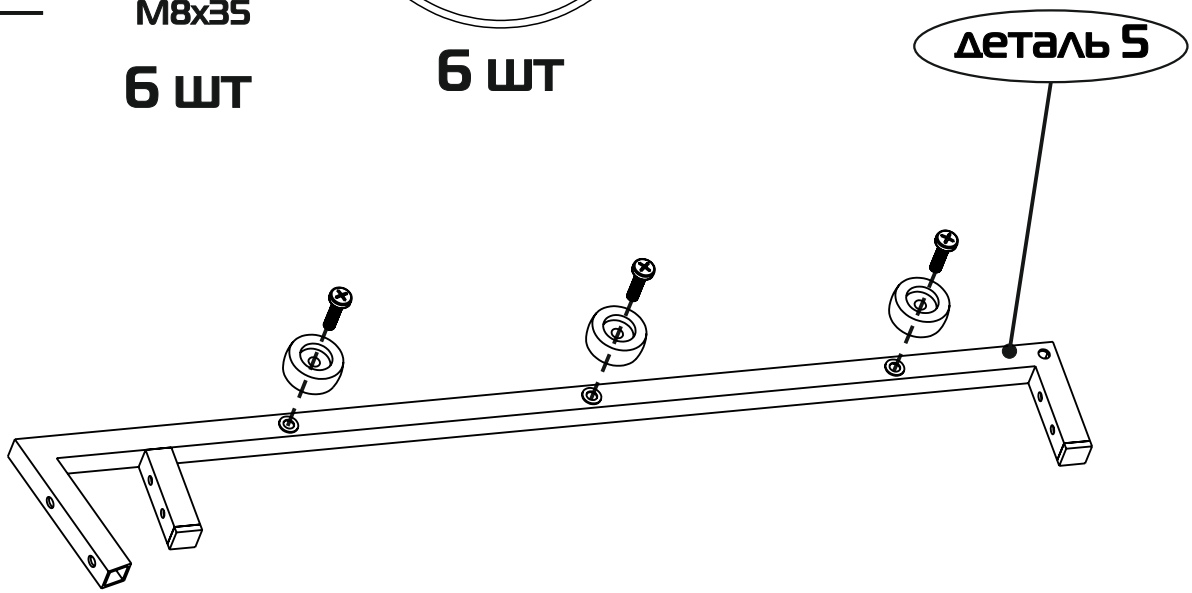


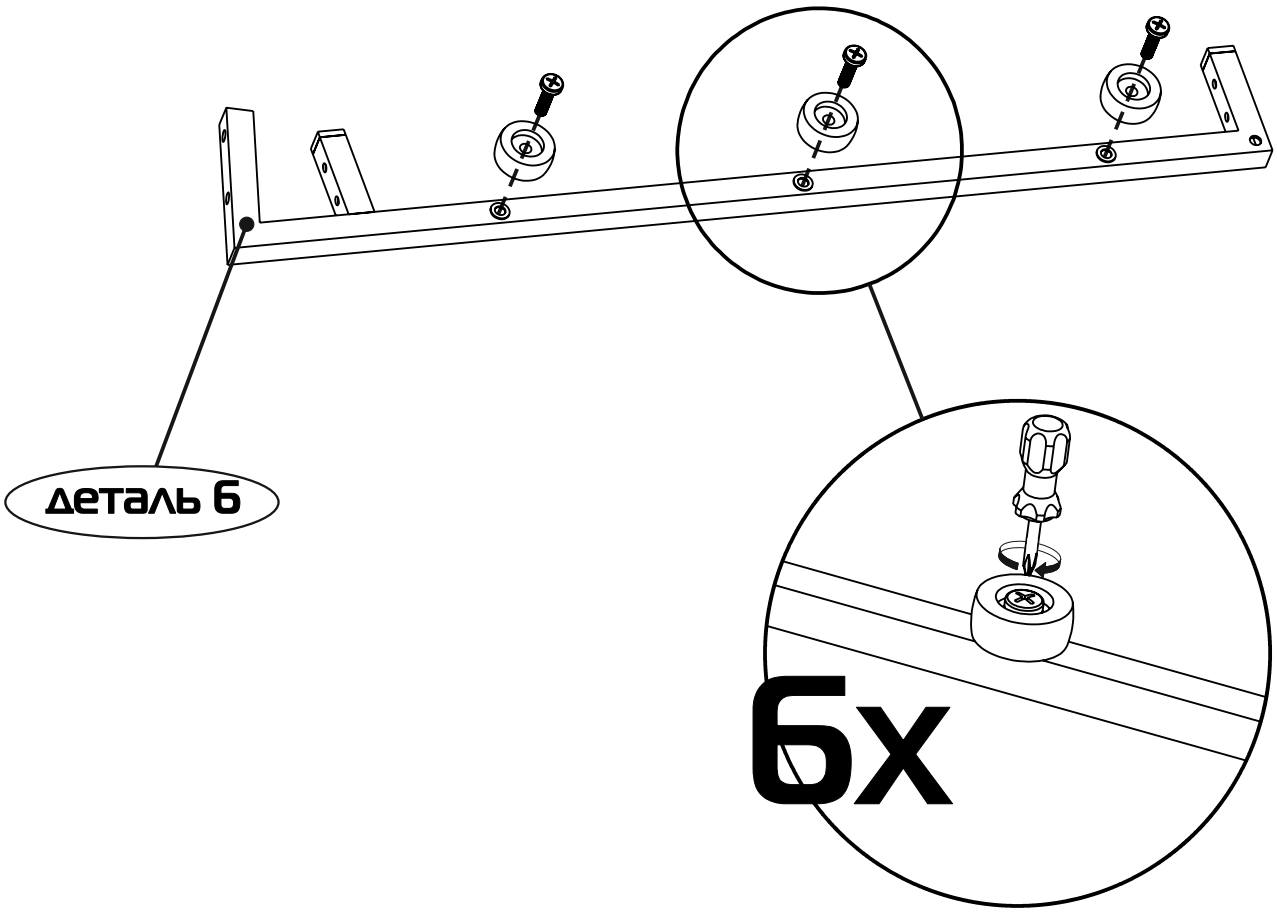

# ШАГ 4

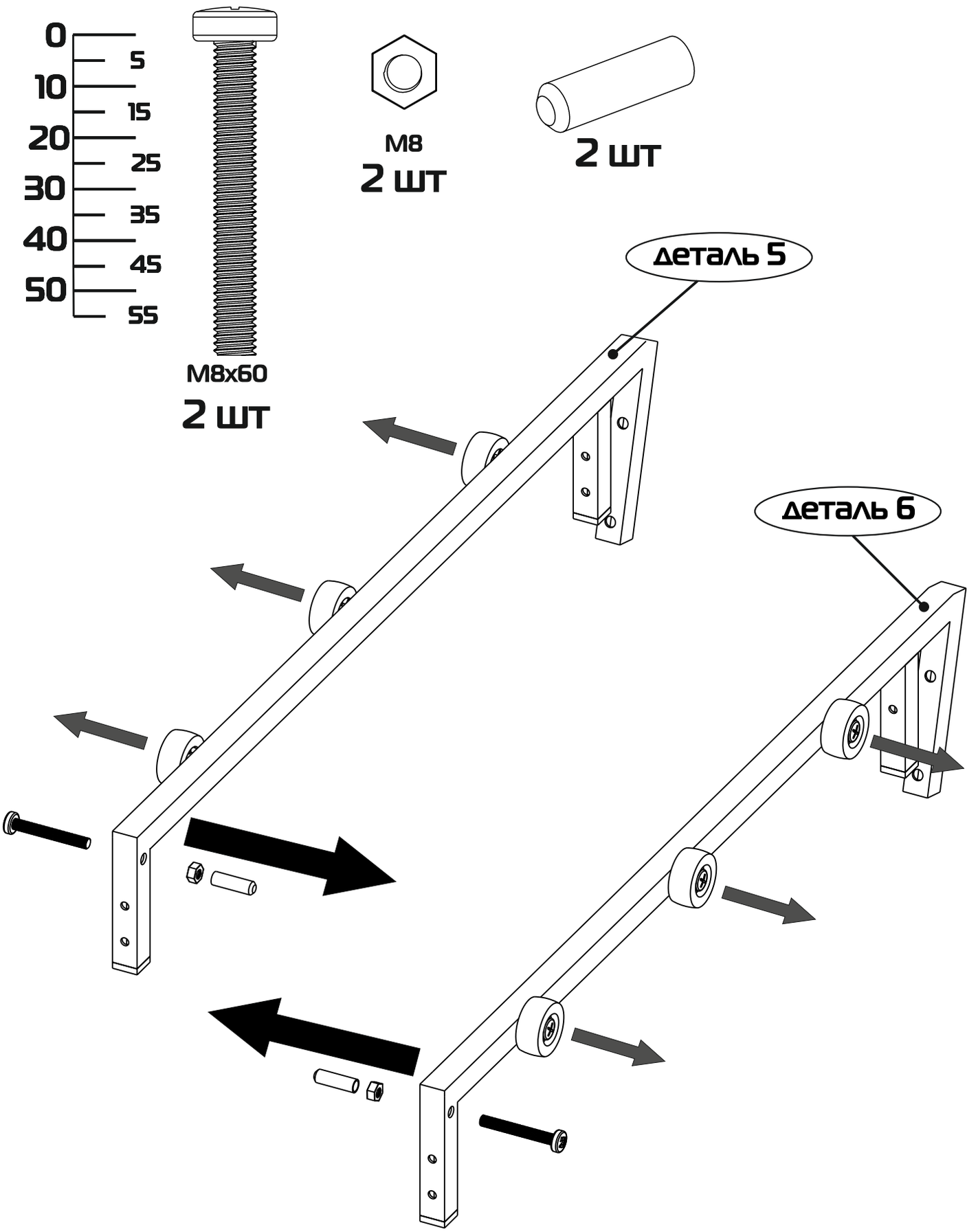
0
5
10
15
20
25
30
35
40
45
50
55
M8x60
2 шт
M8
2 шт
2 шт
деталь 5
деталь 6

# ШАГ 5

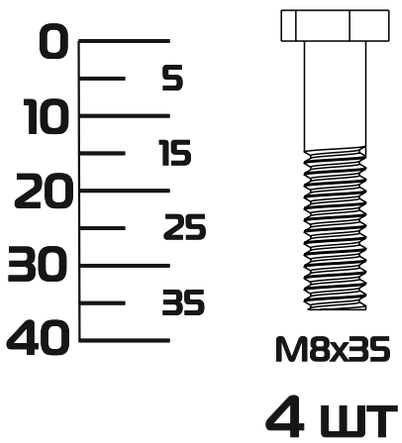


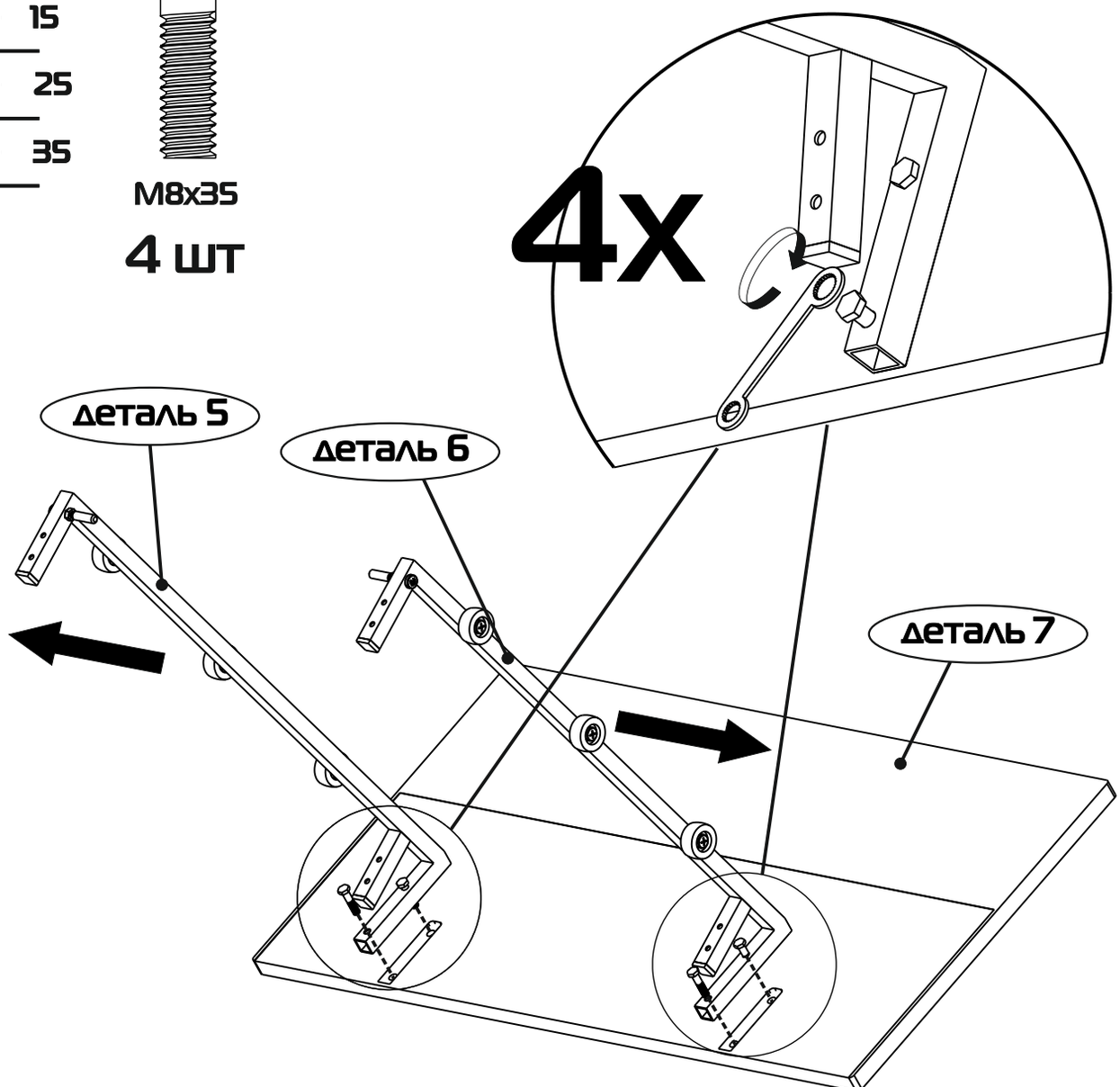


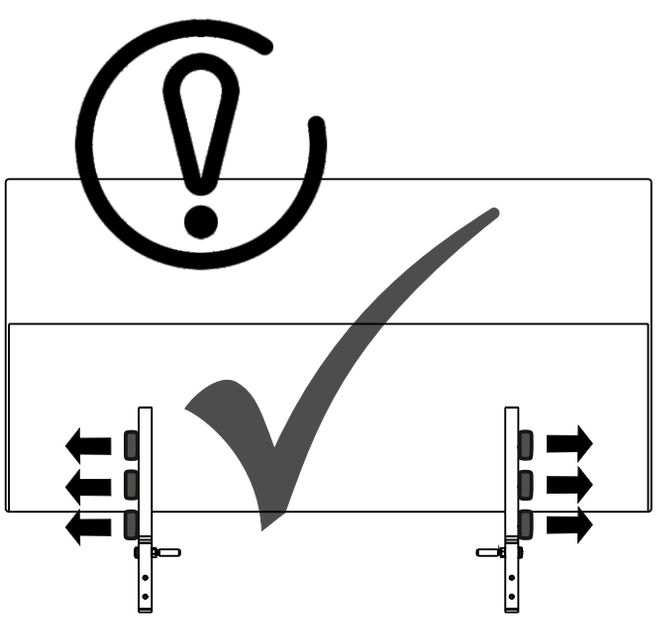

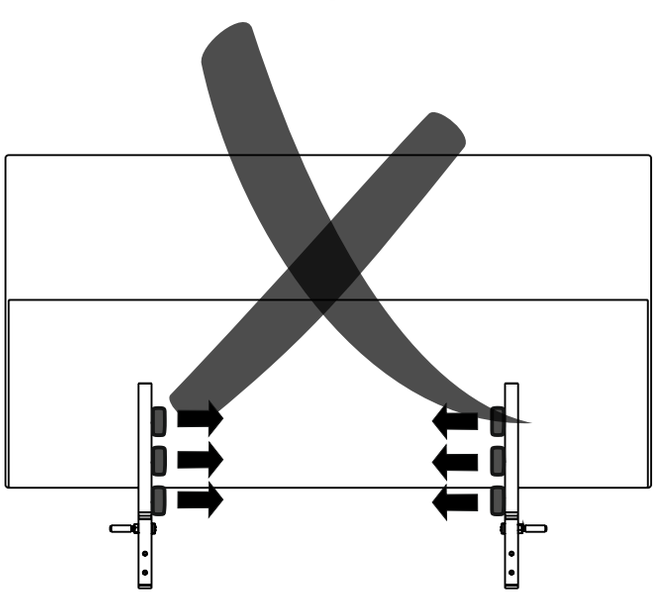

# ШАГ 6

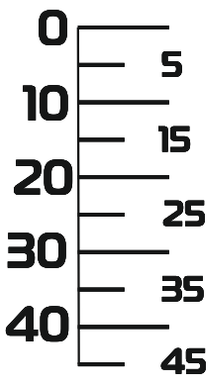

M6x45
**8 шт**

M6
**8 шт**

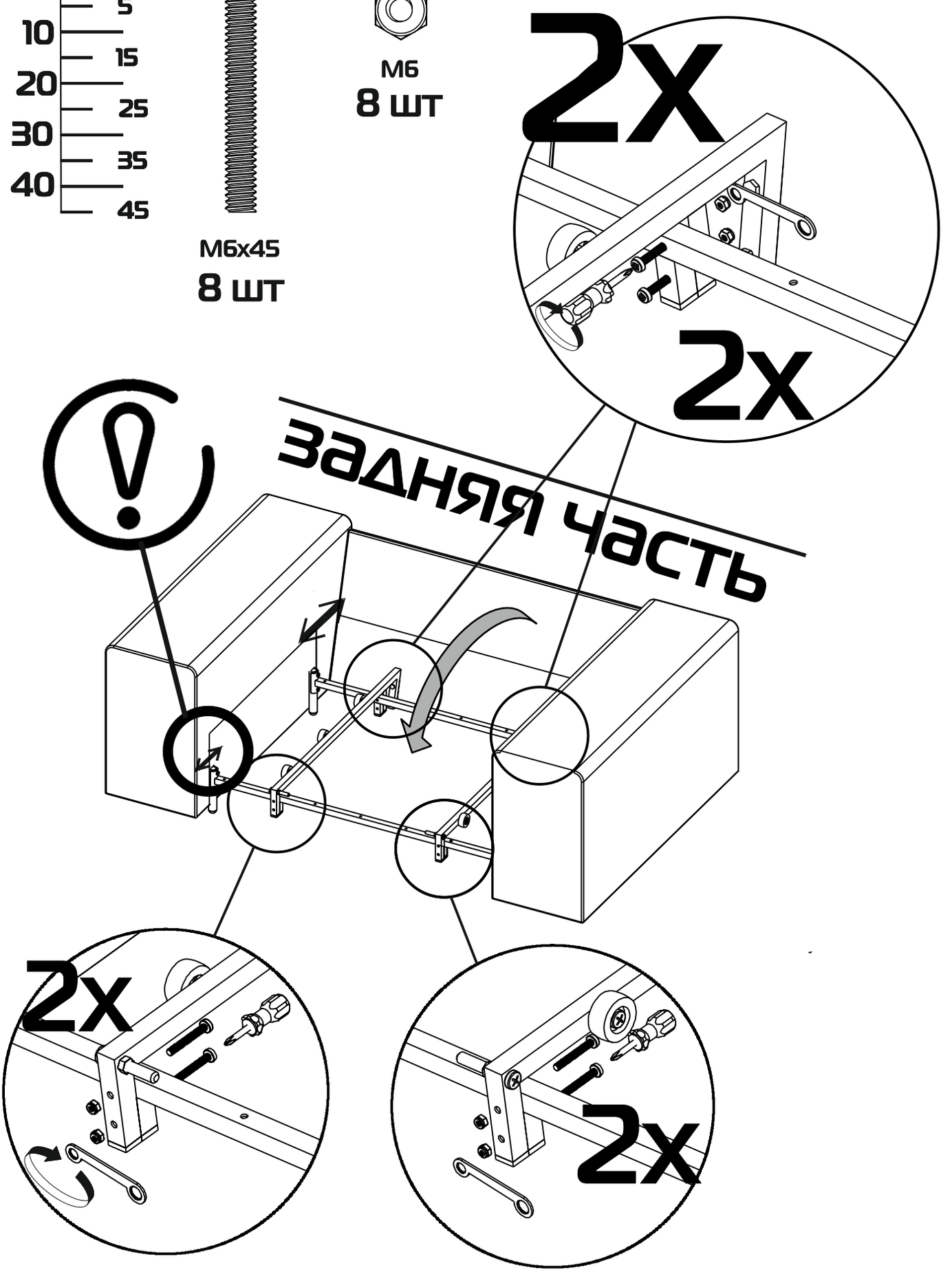

# ШАГ 7

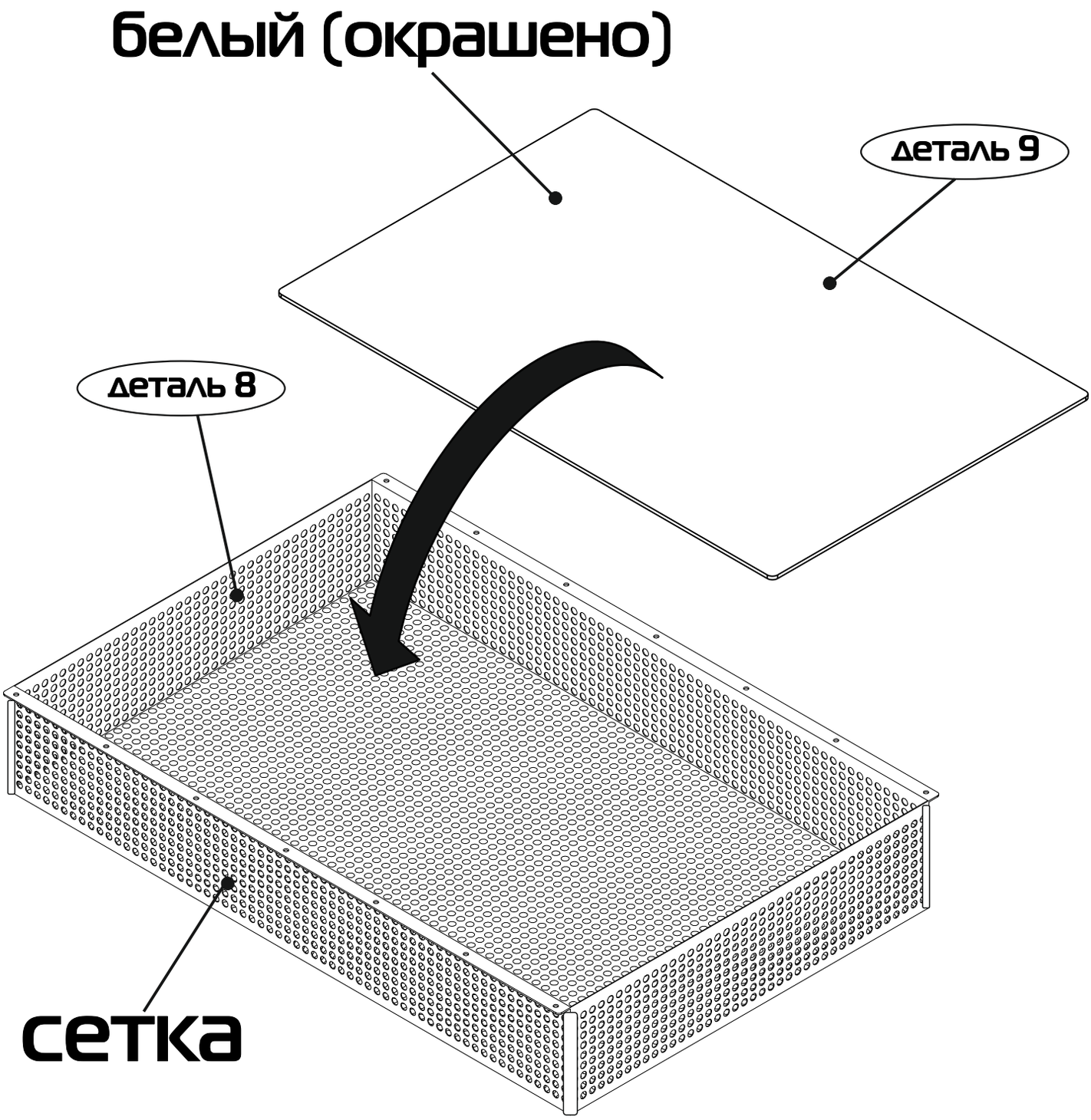

# ШАГ 8

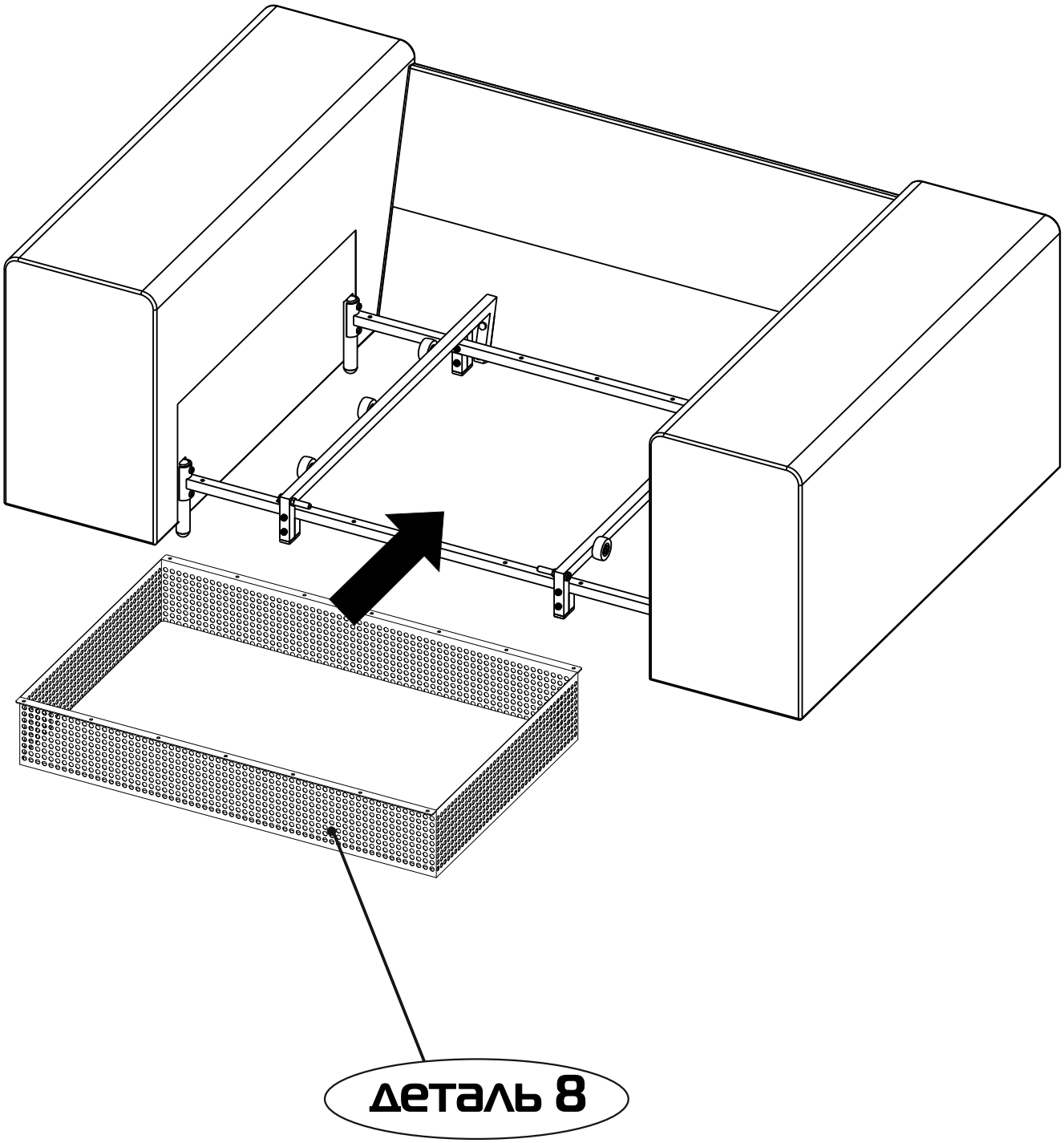

# ШАГ 9

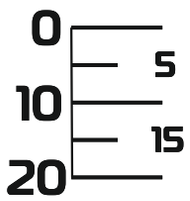


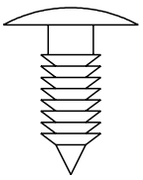

14 шт

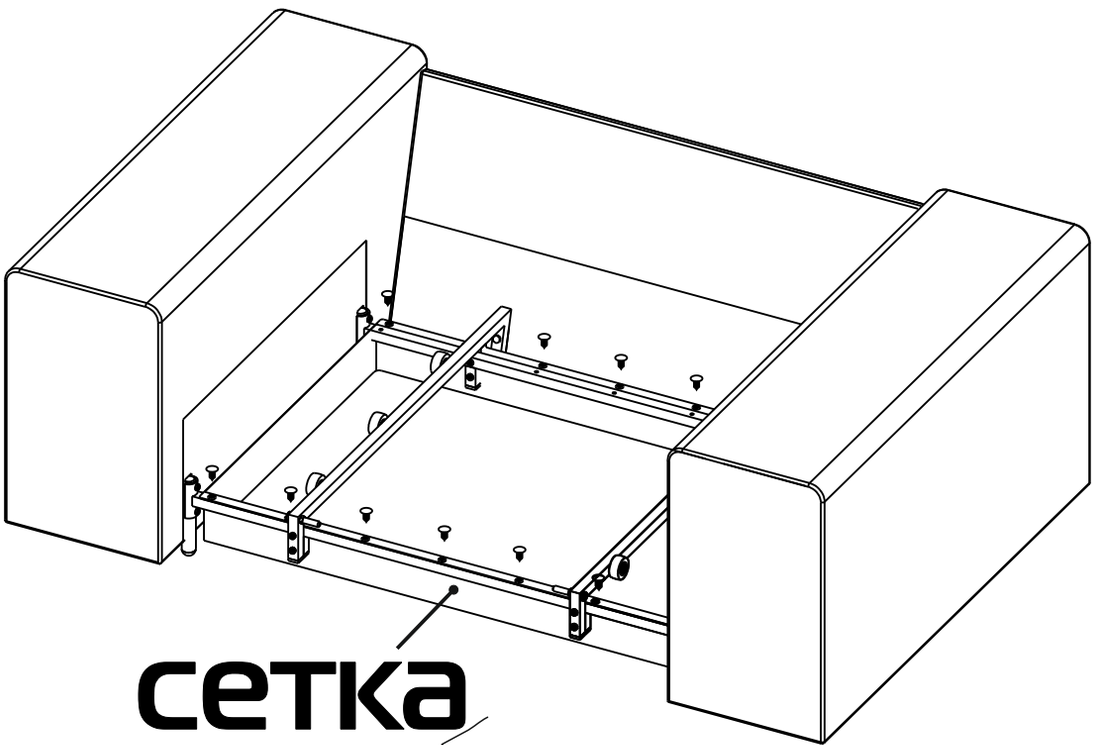


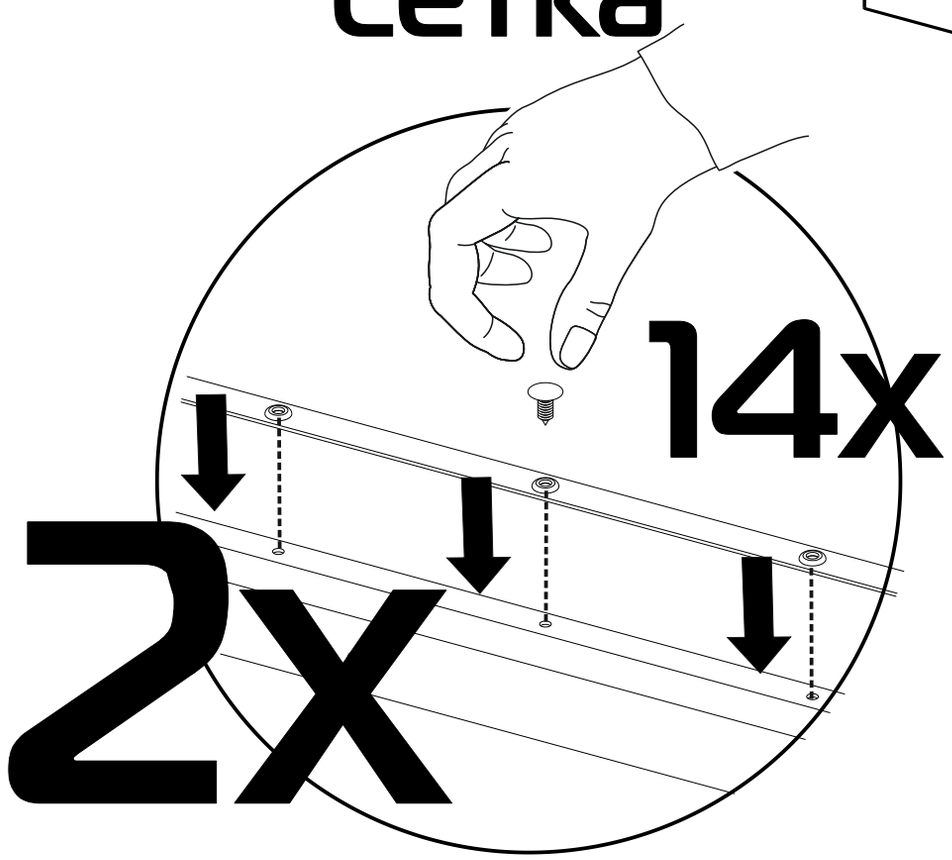

# ШАГ 10

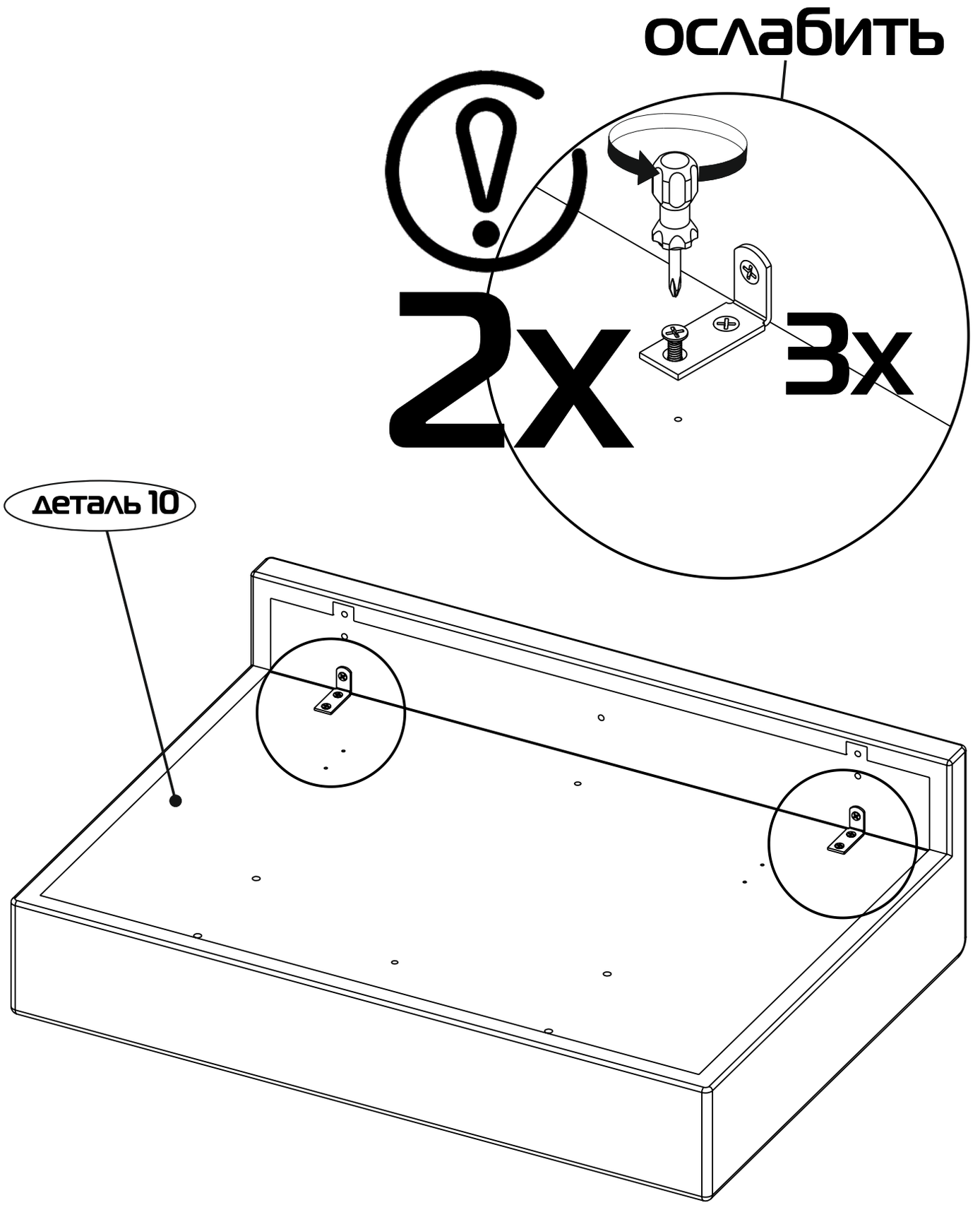

# ШАГ 11

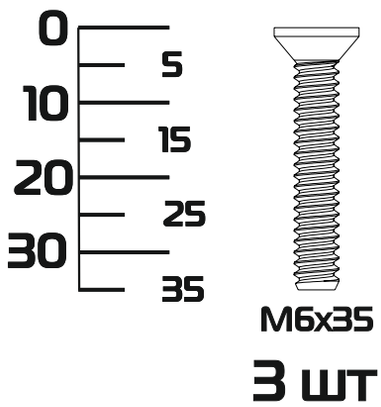


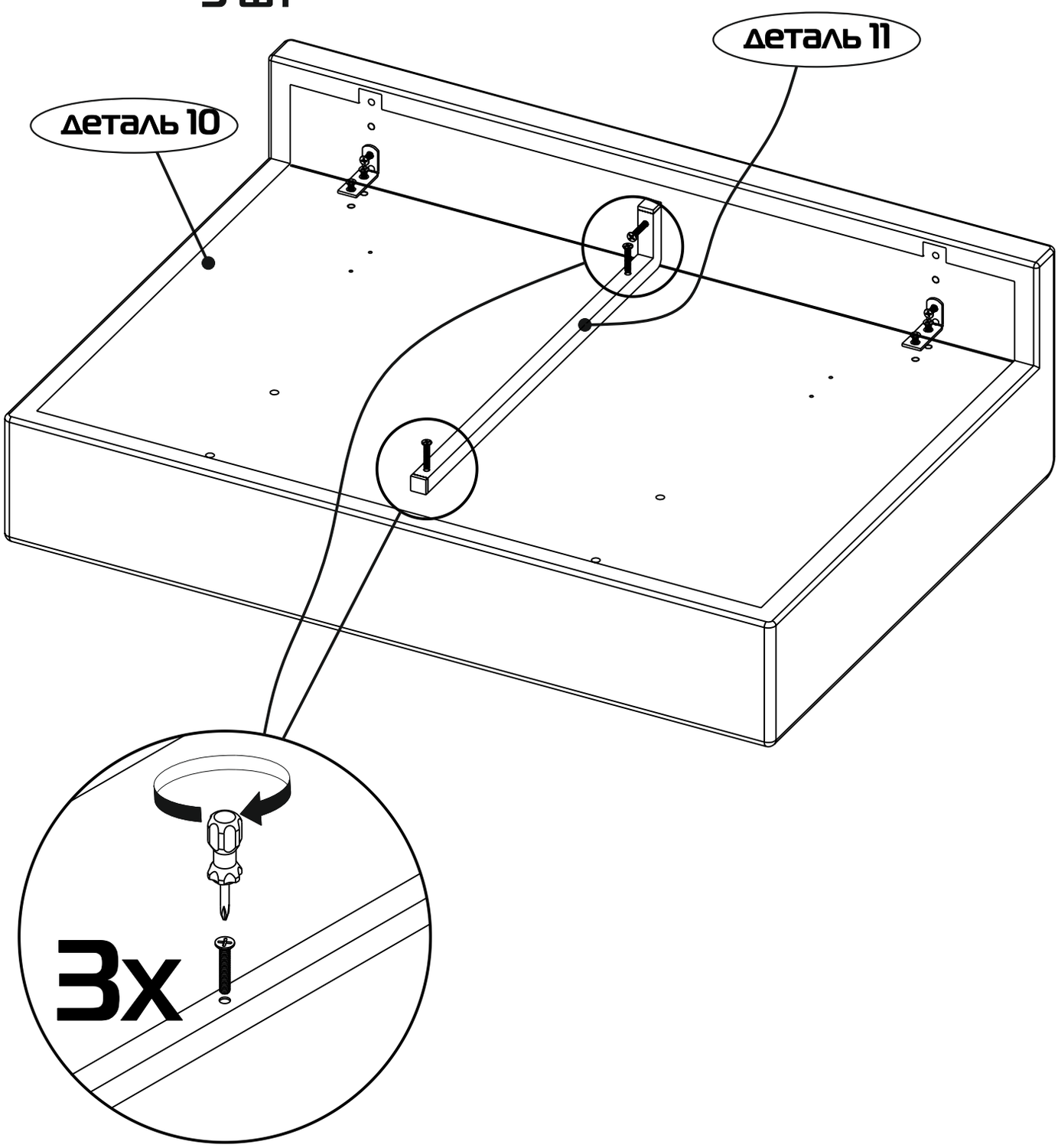

# ШАГ 12

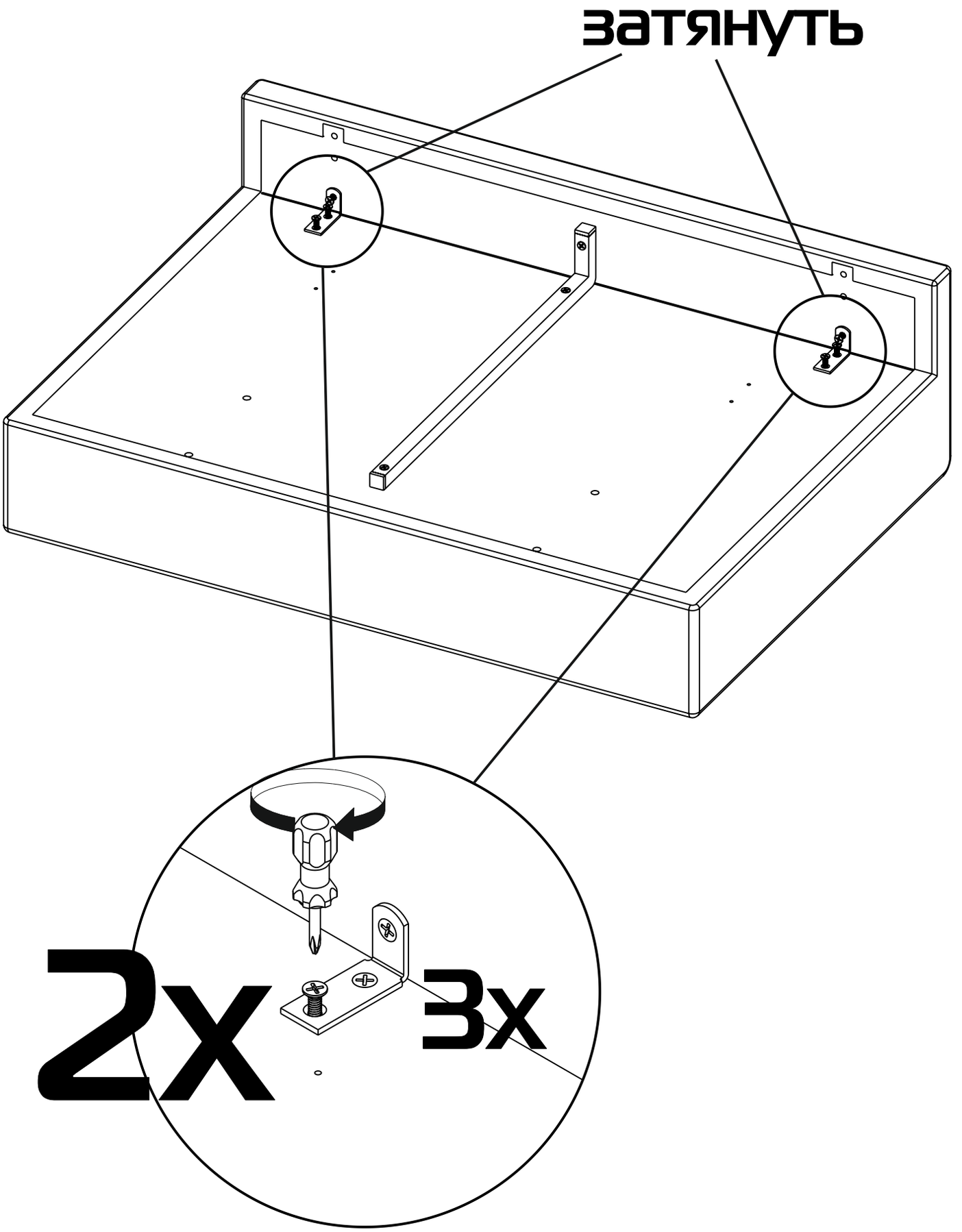

# ШАГ 13

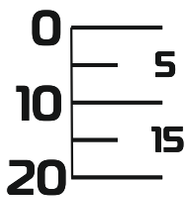


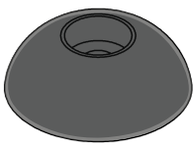

4 шт

3,5x16
4 шт

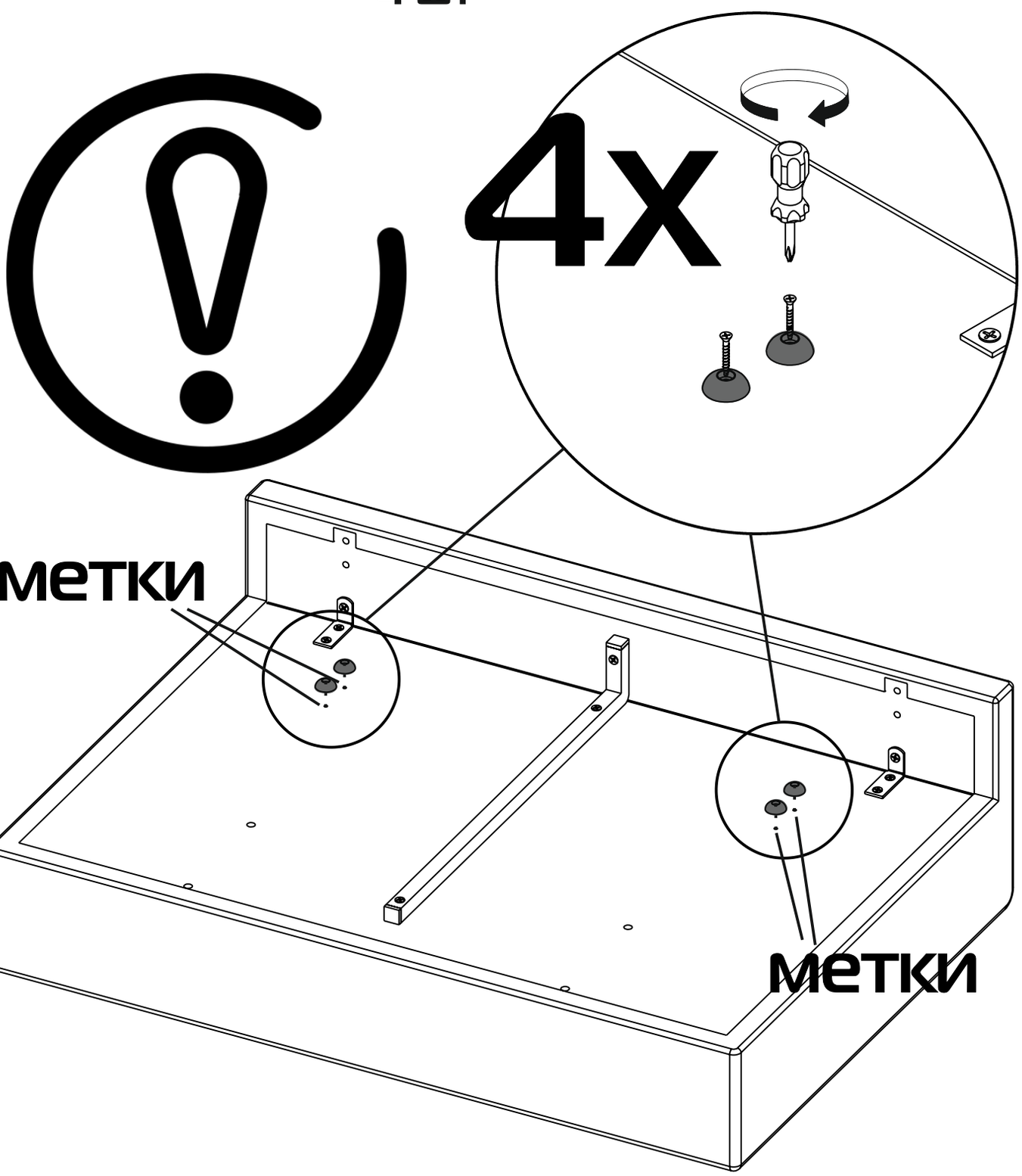

# ШАГ 14

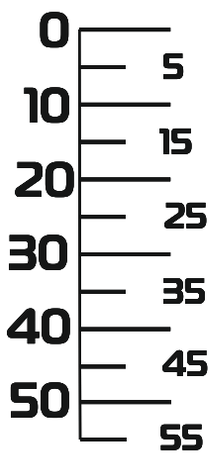


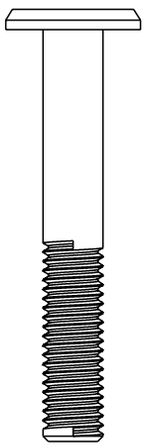

M8x55

4 шт

M8

4 шт

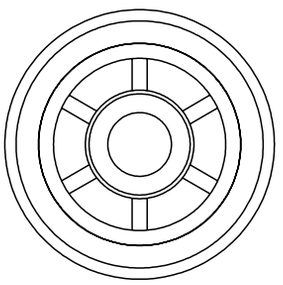

4 шт

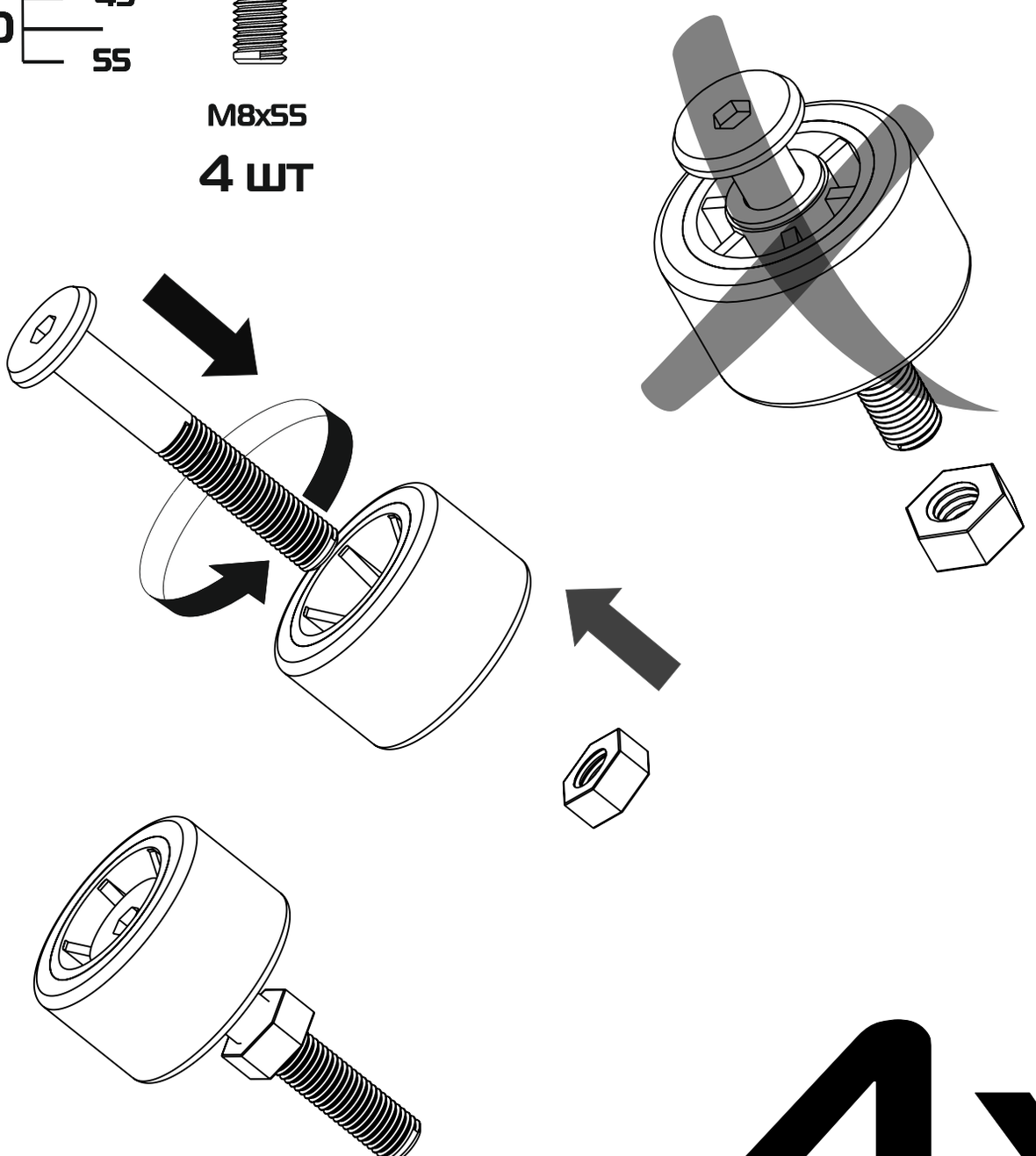

4x

# ШАГ 15

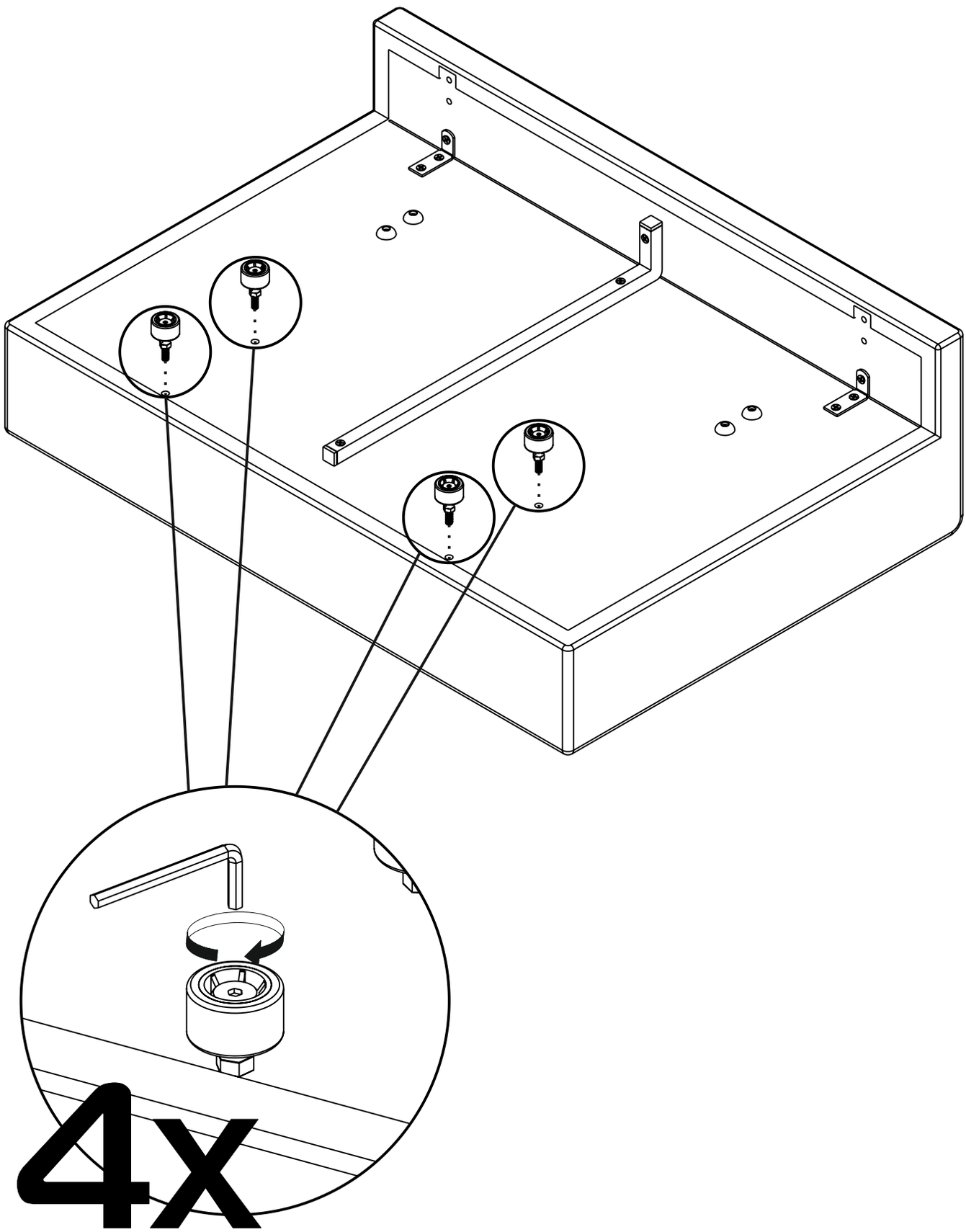

# ШАГ 16

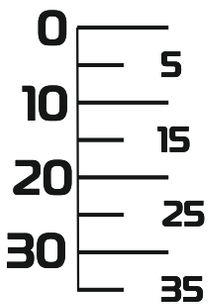


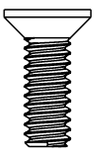

M6x18

4 шт

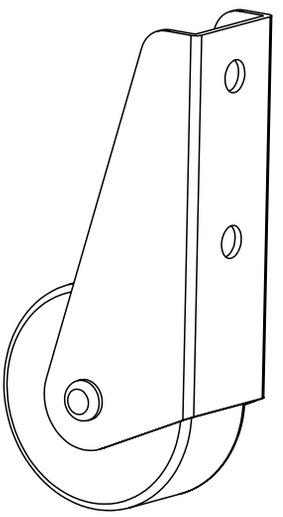

2 шт

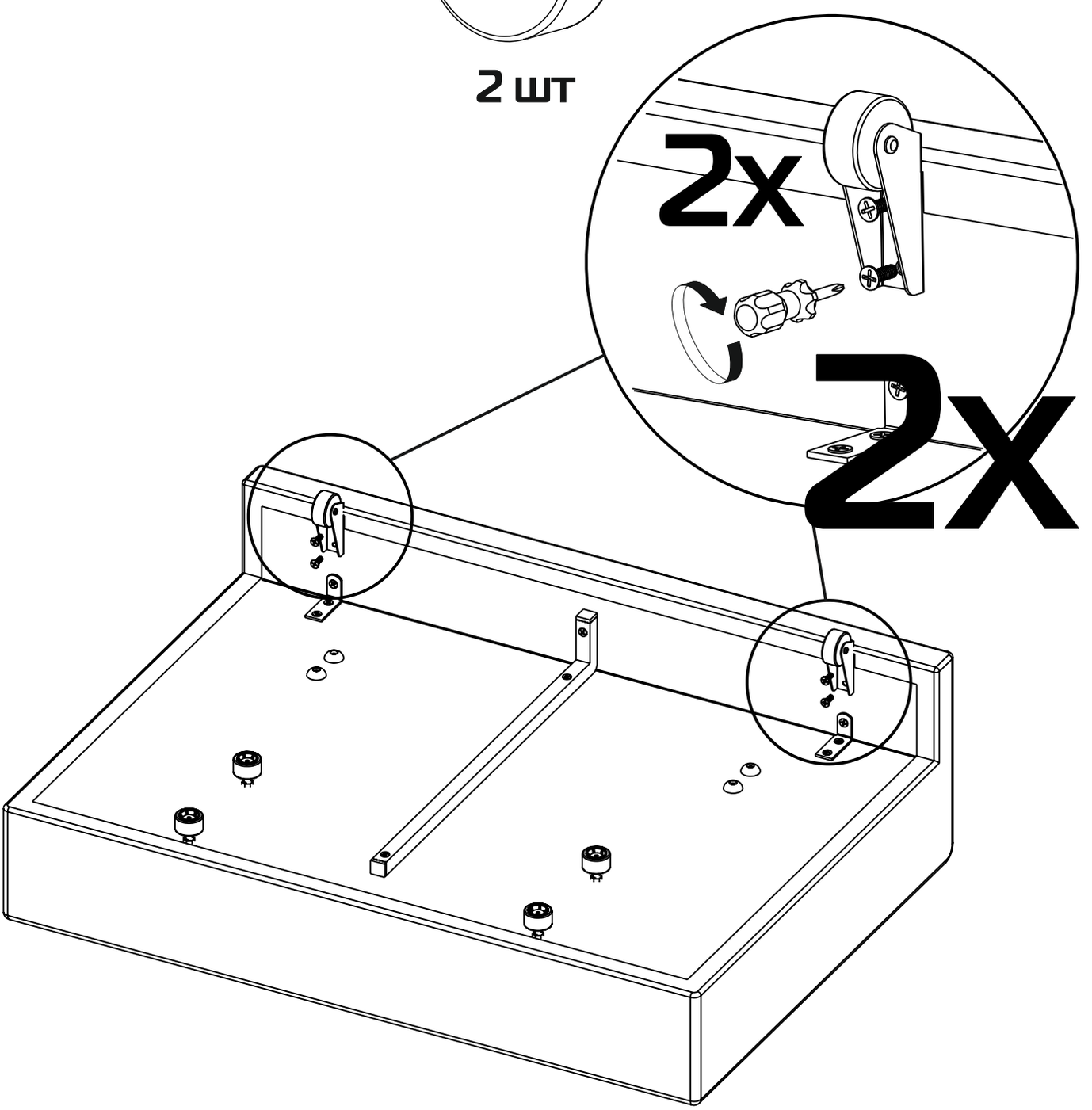

# ШАГ 17

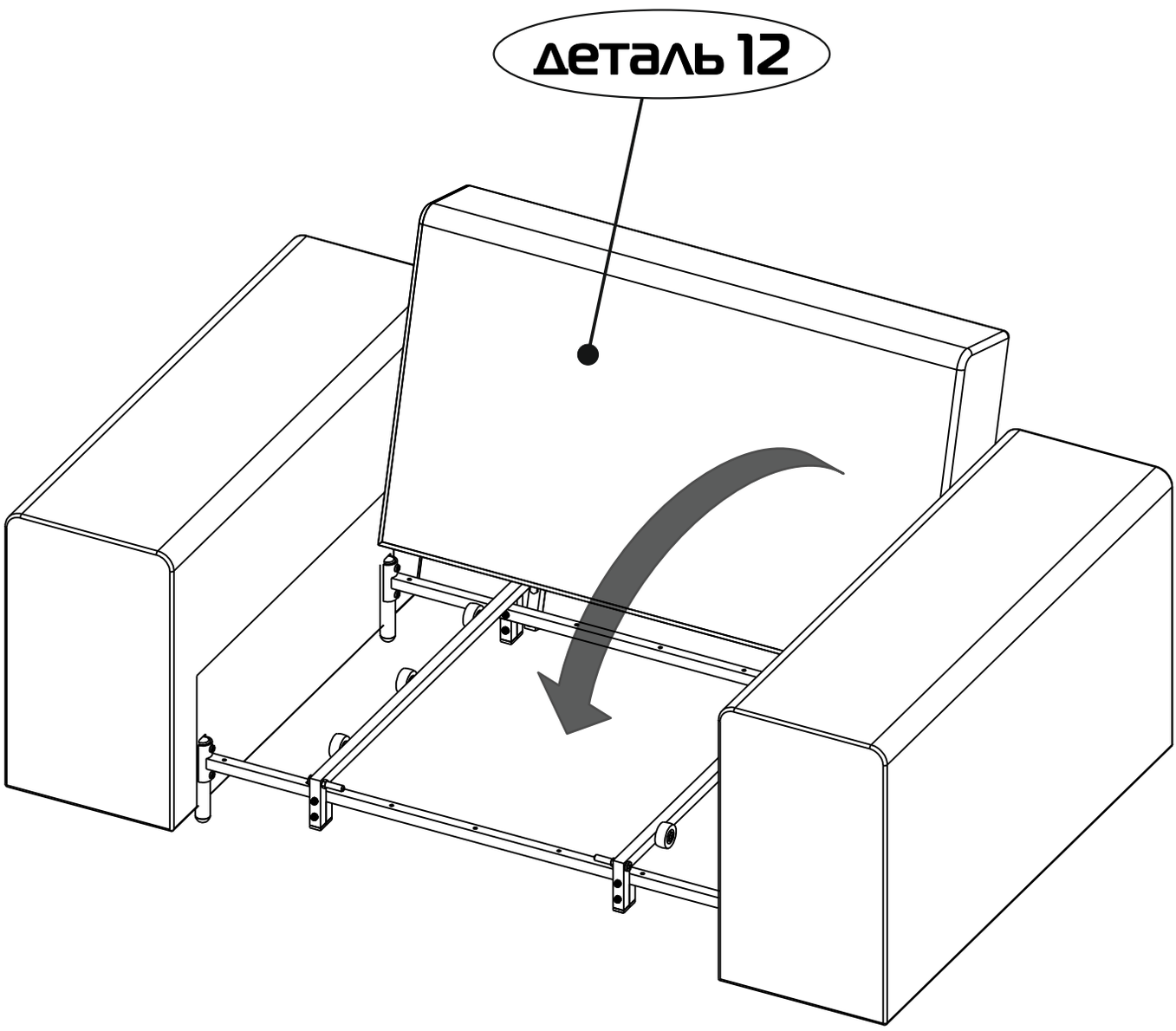

# ШАГ 18

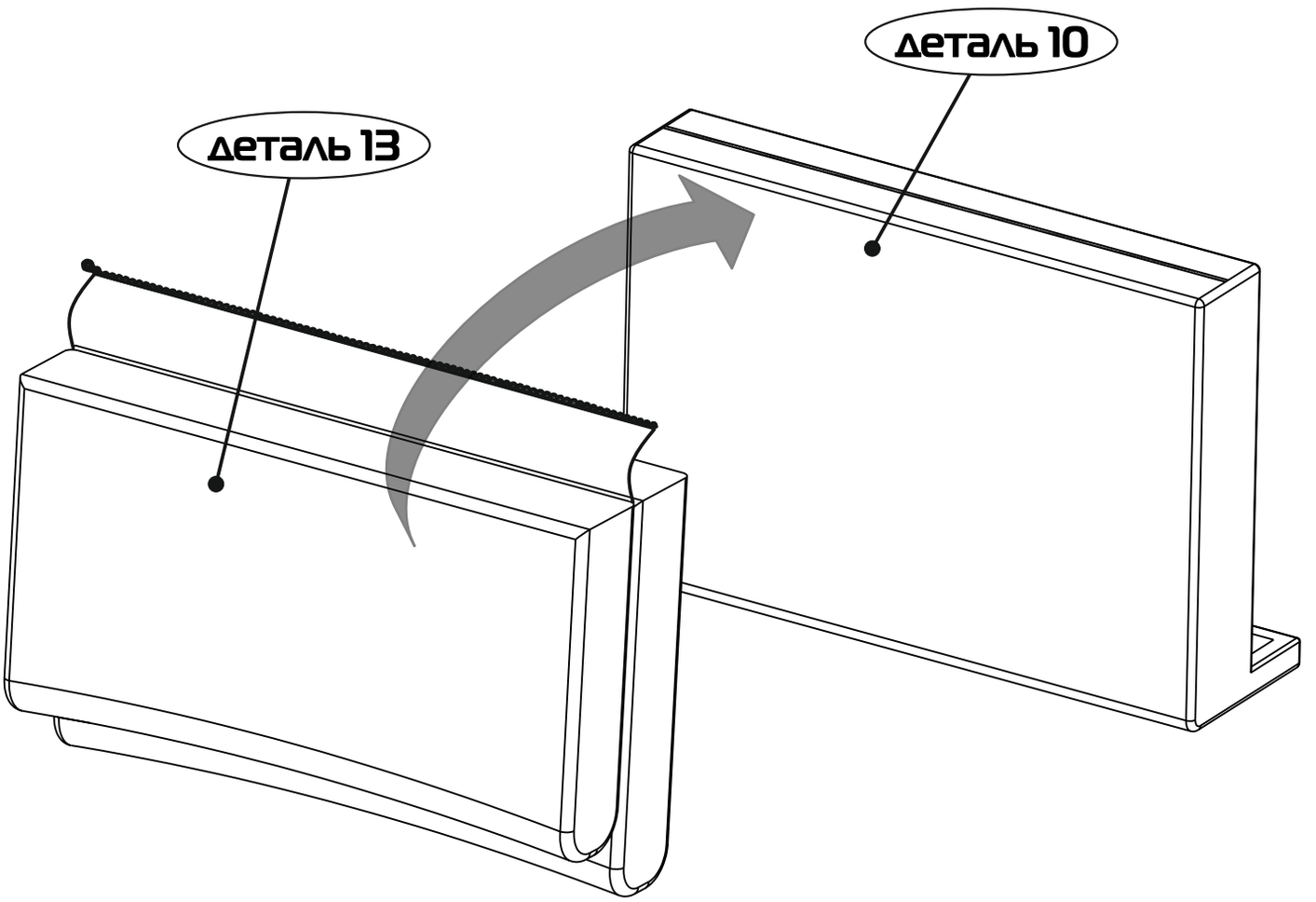


1

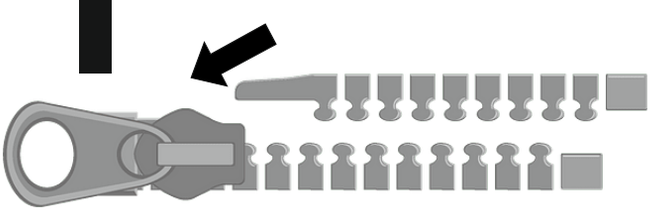

2

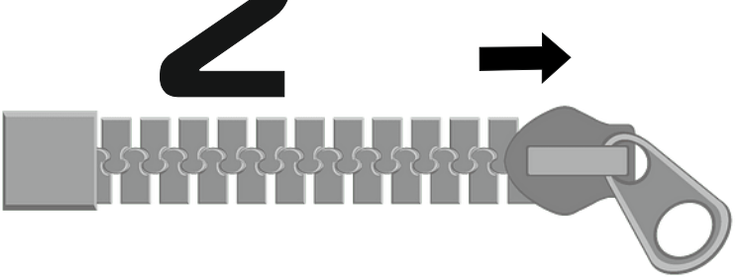

# ШАГ 19

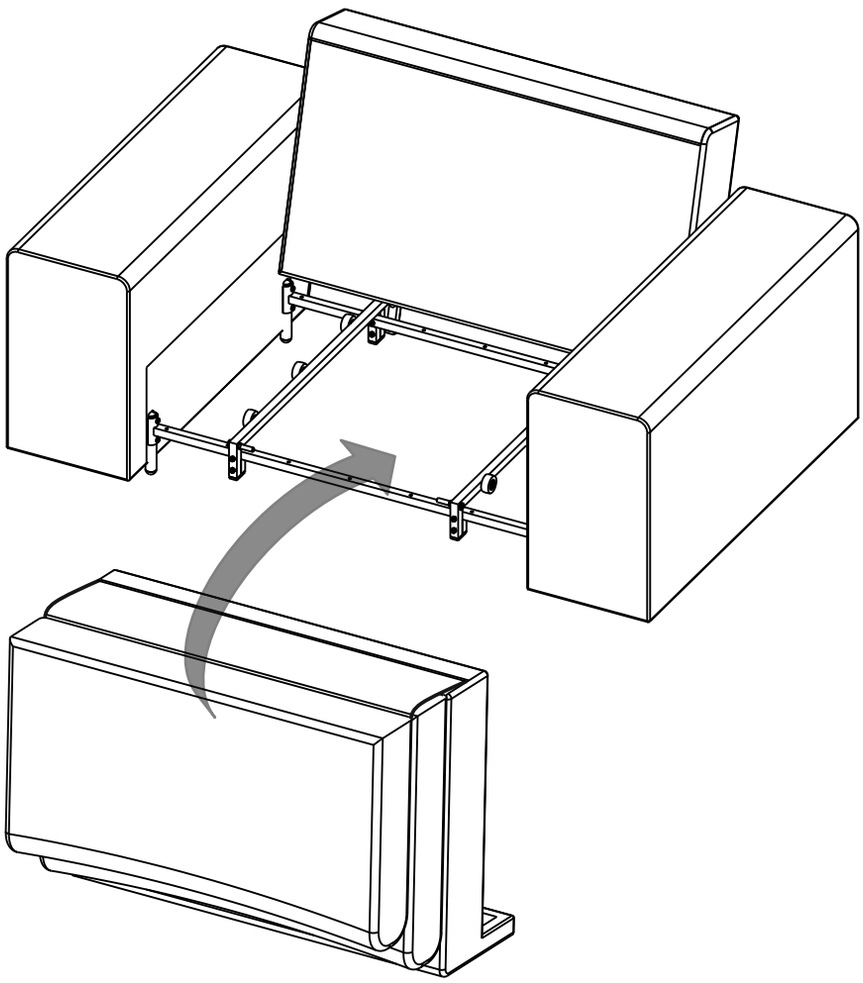

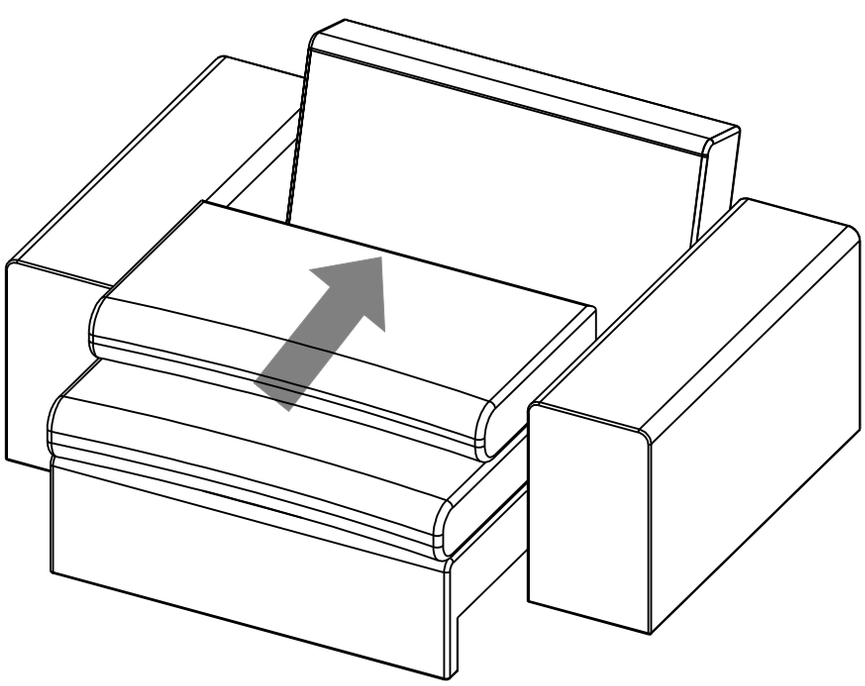

# ШАГ 20

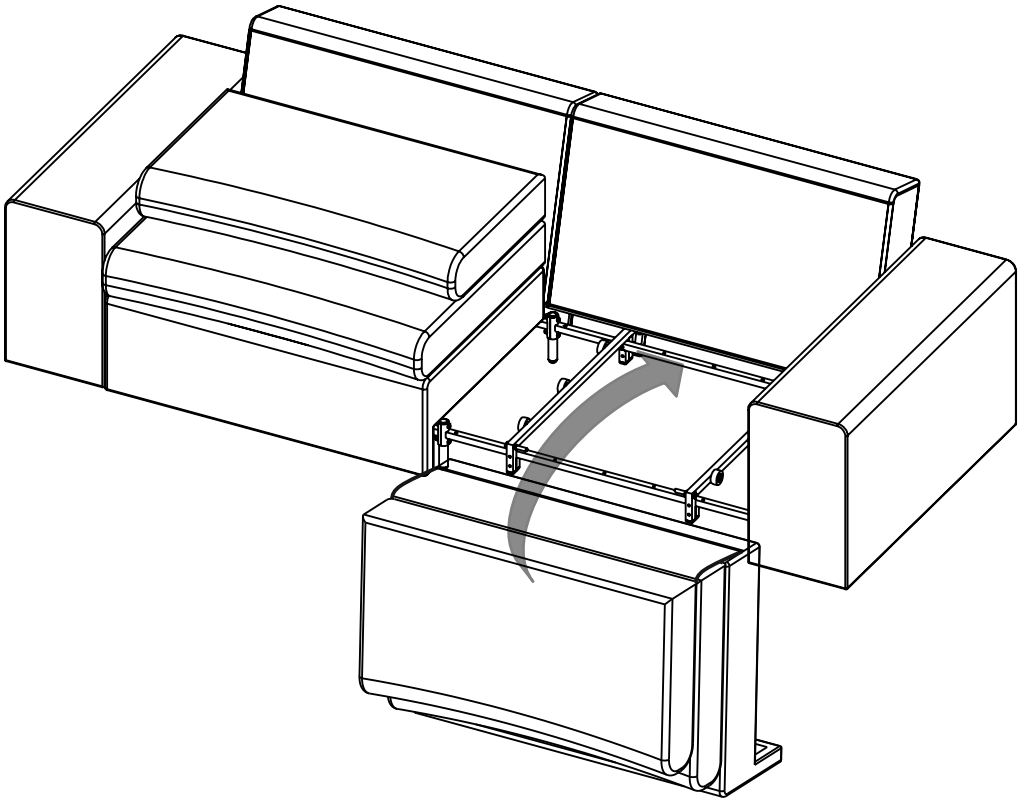

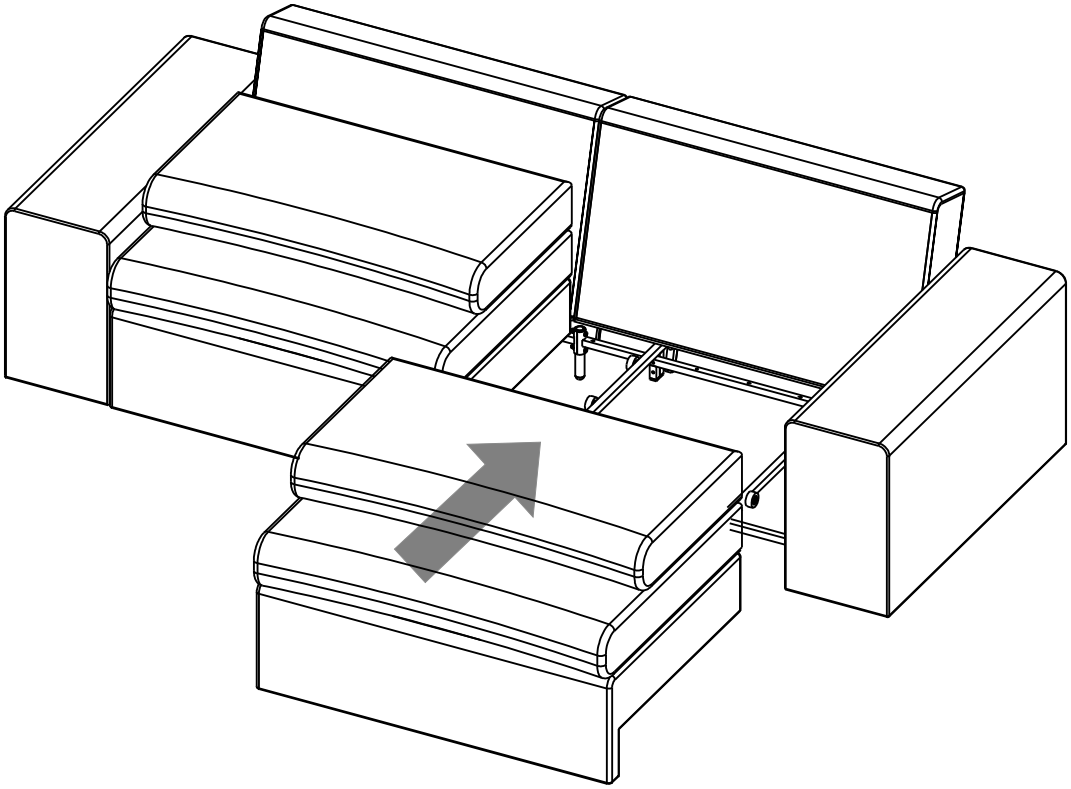

# ШАГ 21

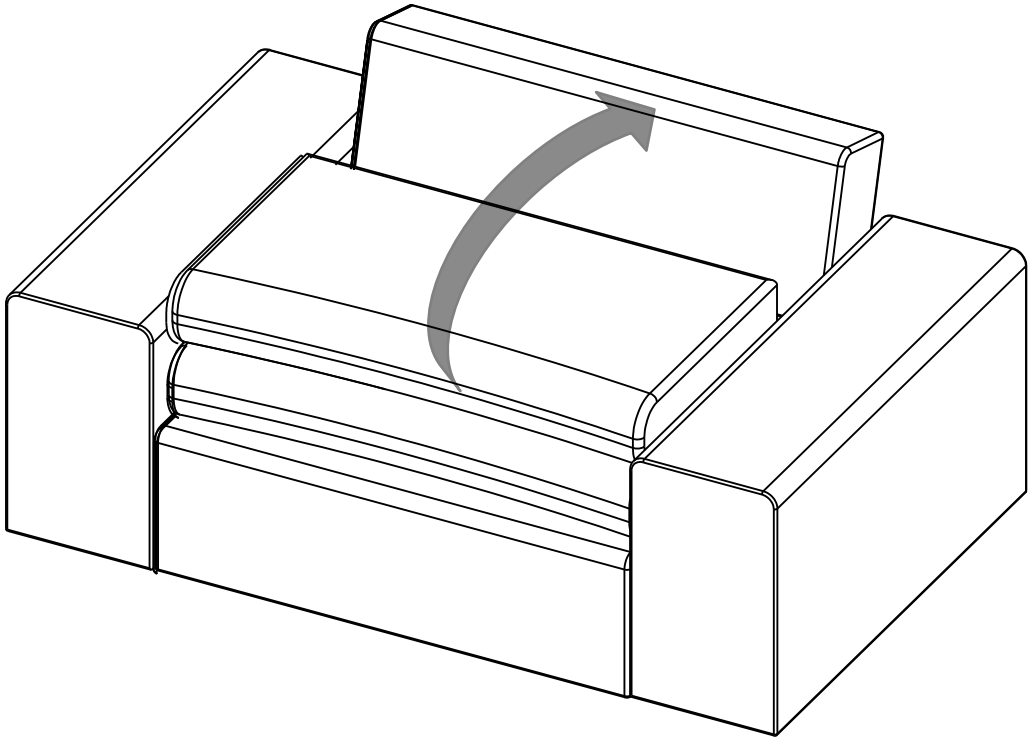

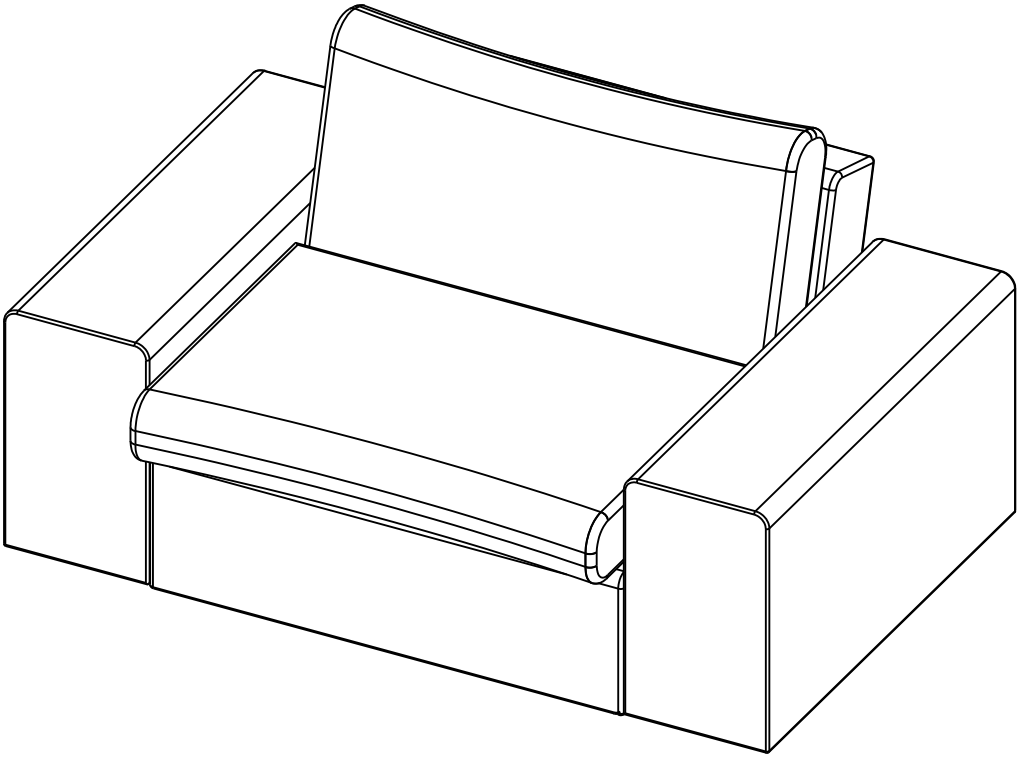

# ШАГ 22

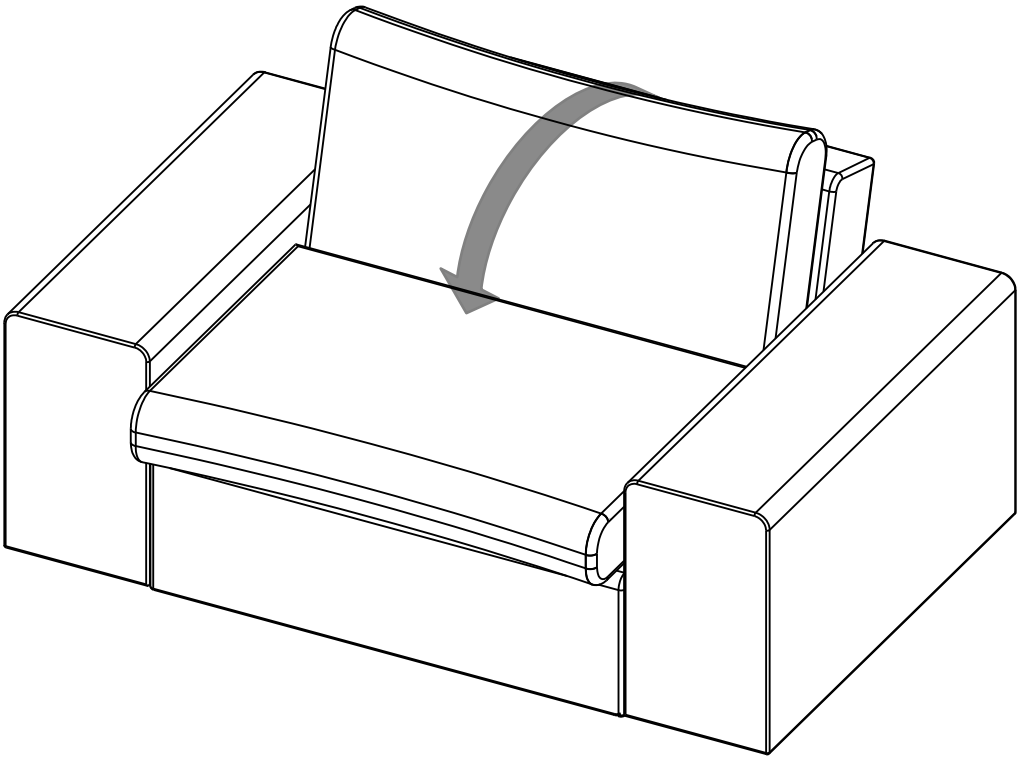

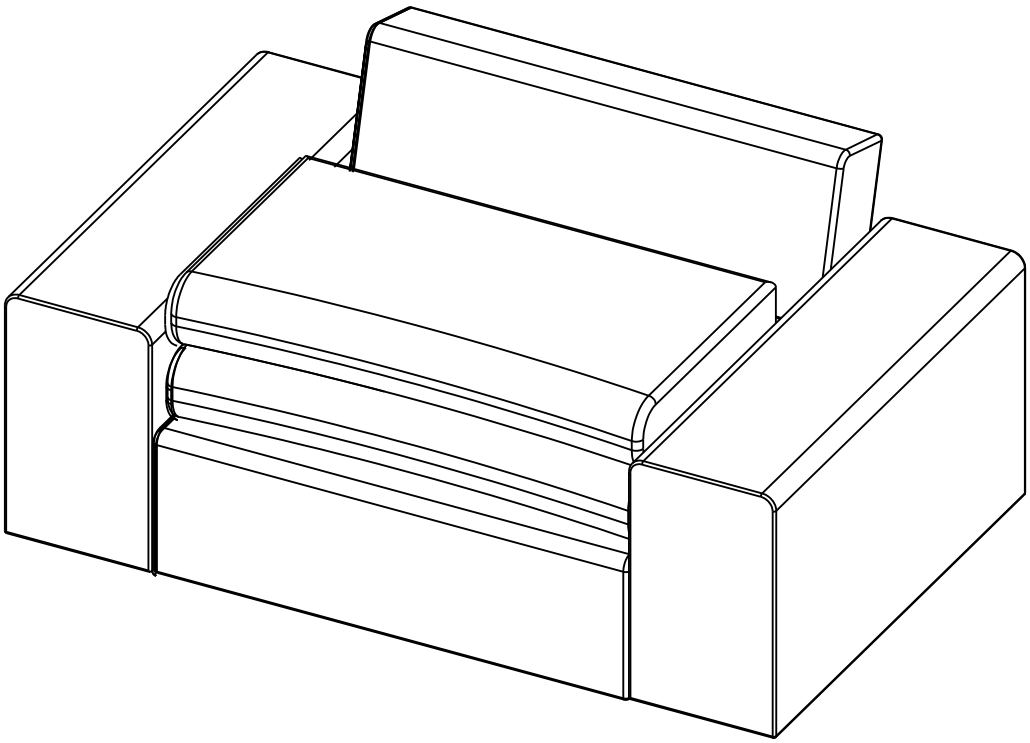

# ШАГ 23

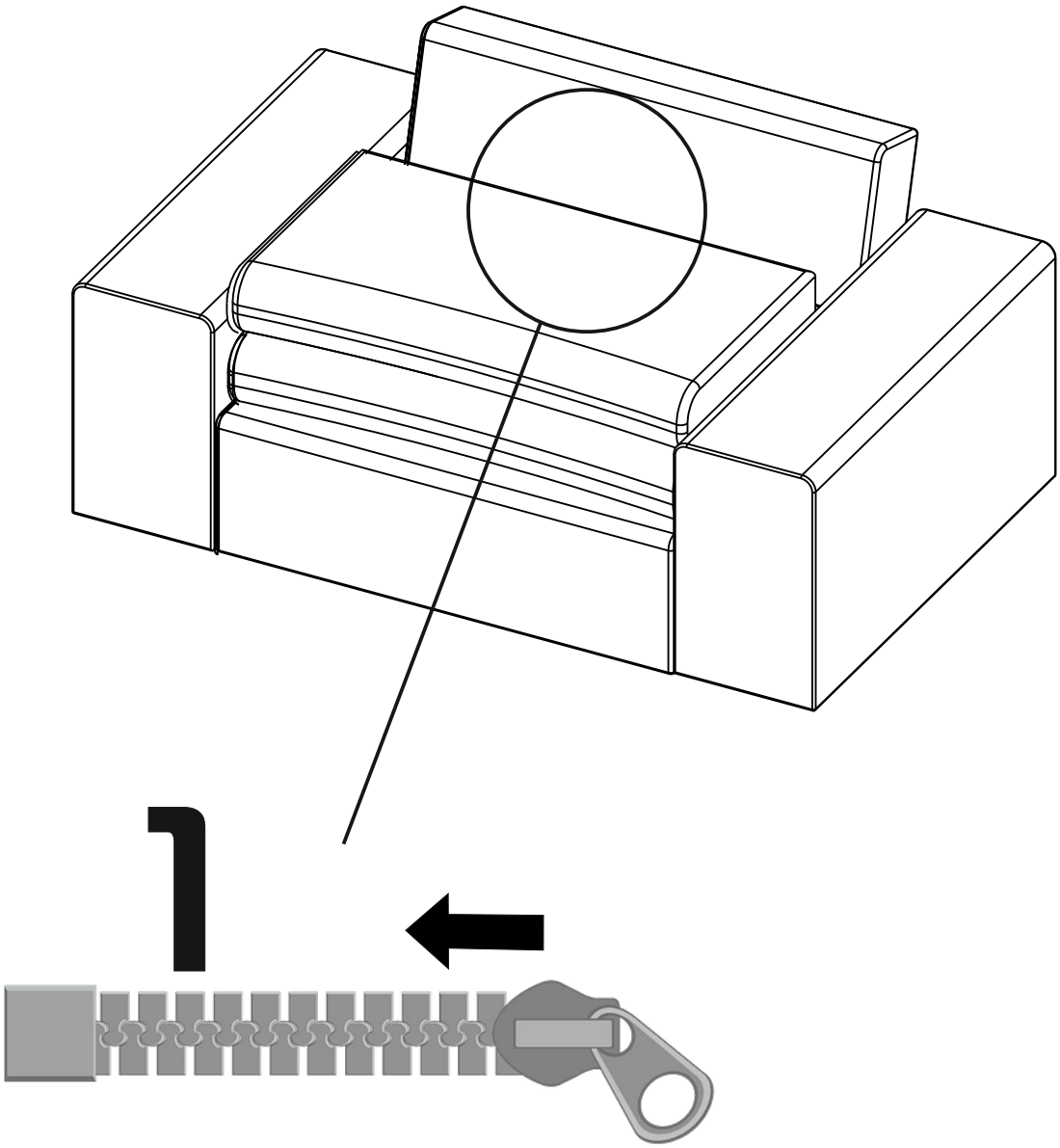


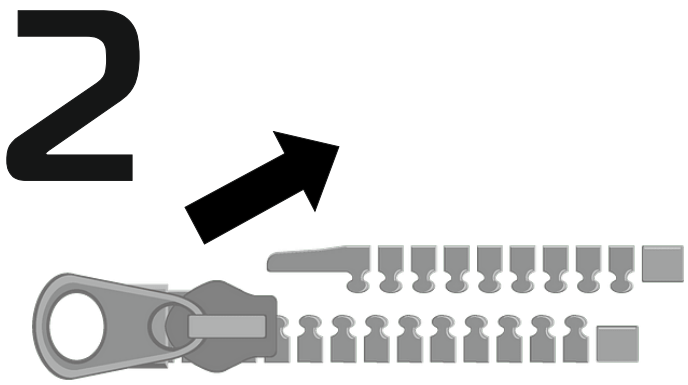
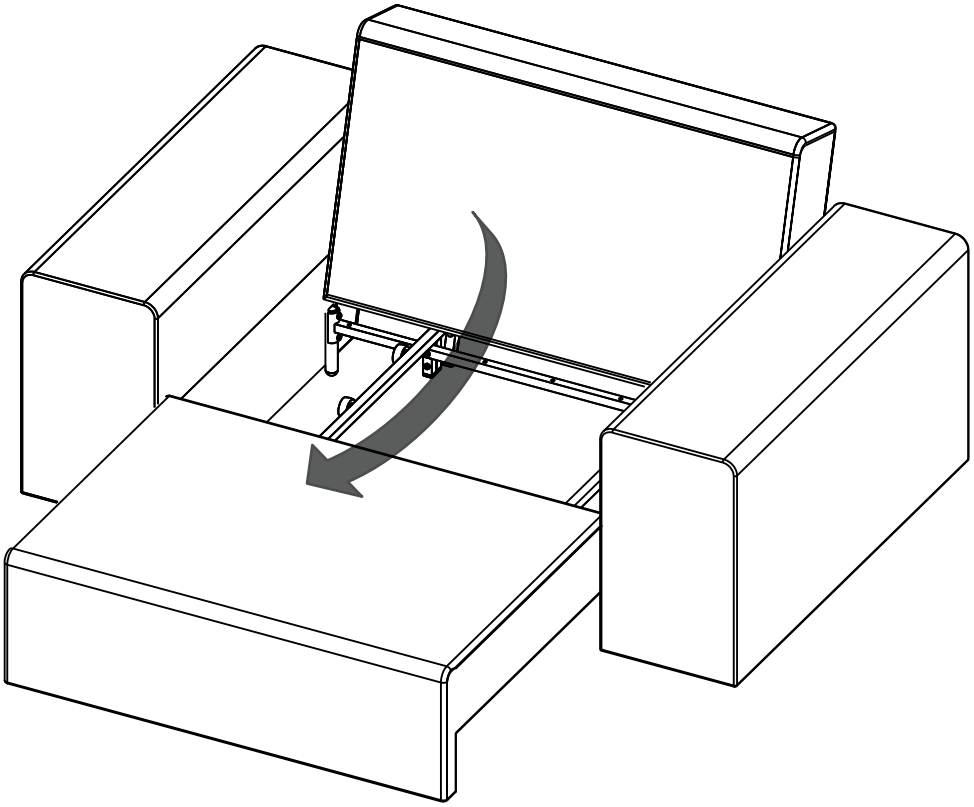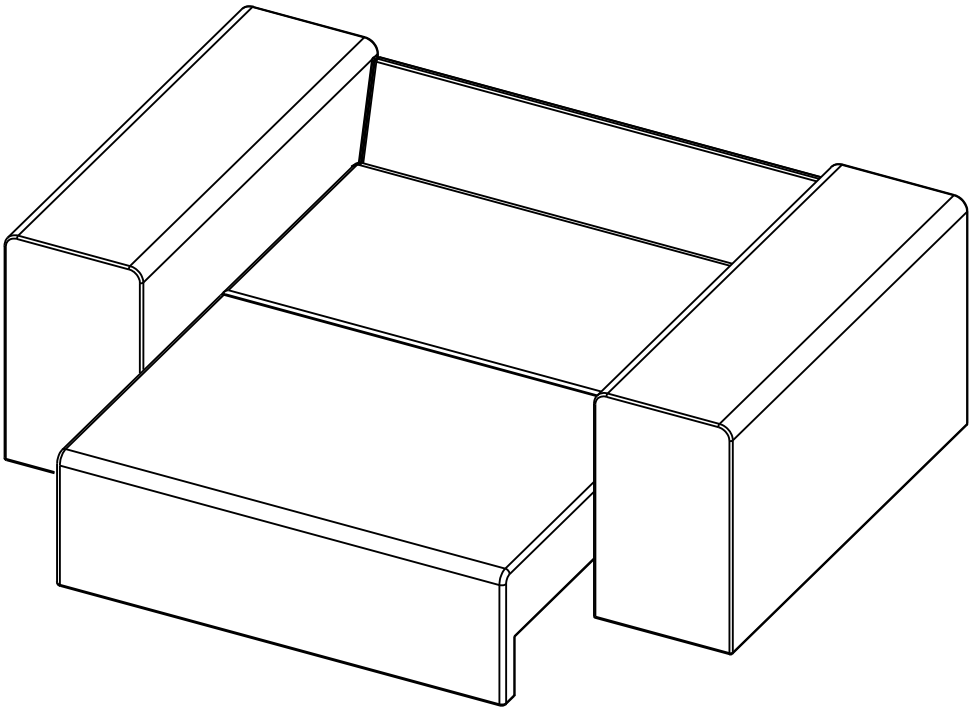
# ШАГ 24