АУРИС 2.60

ПРЯМОЙ ДИВАН-КРОВАТЬ 2.60

AURIS 2.60

STRAIGHT SOFA-BED 2.60

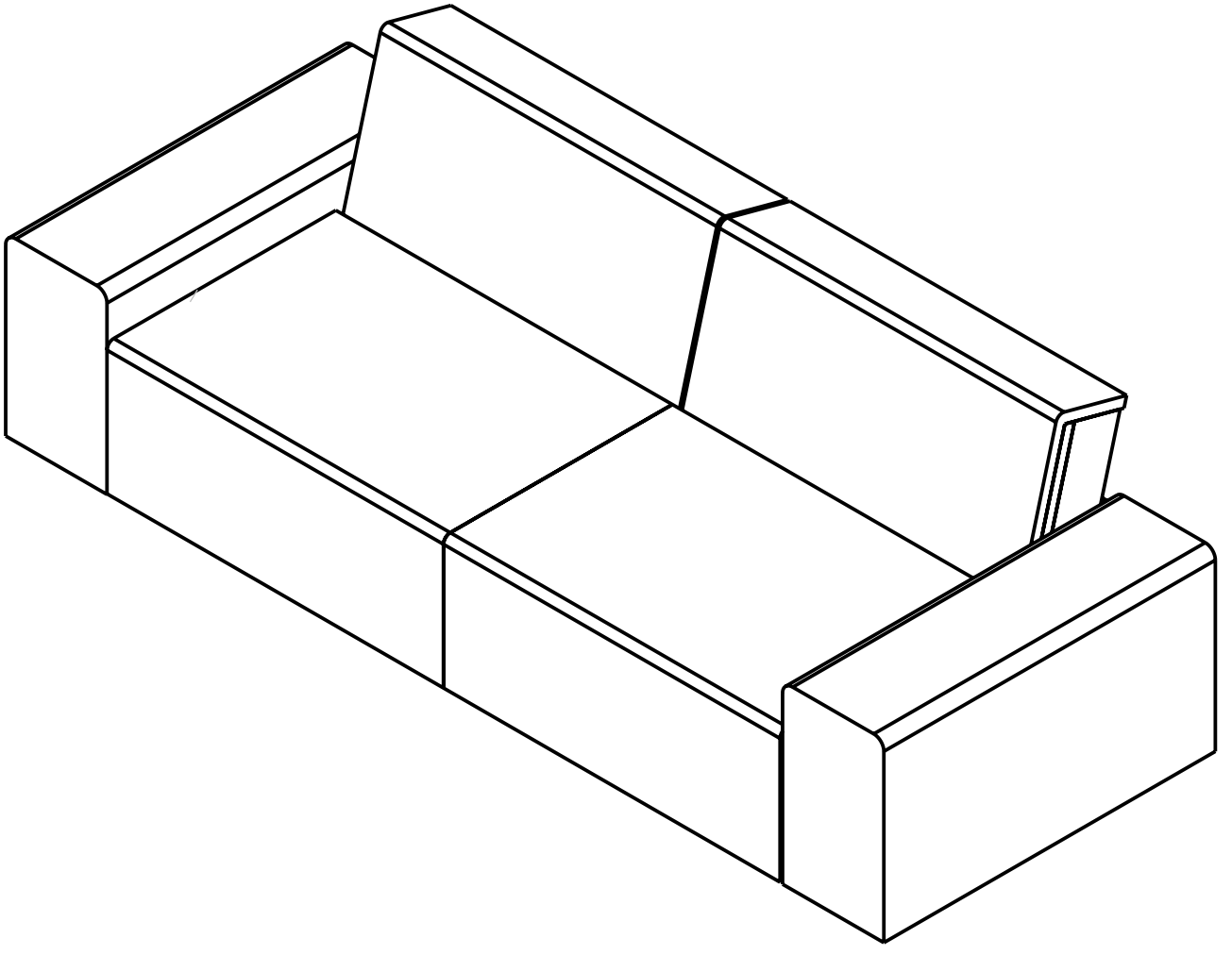

ОБШАЯ СХЕМА:

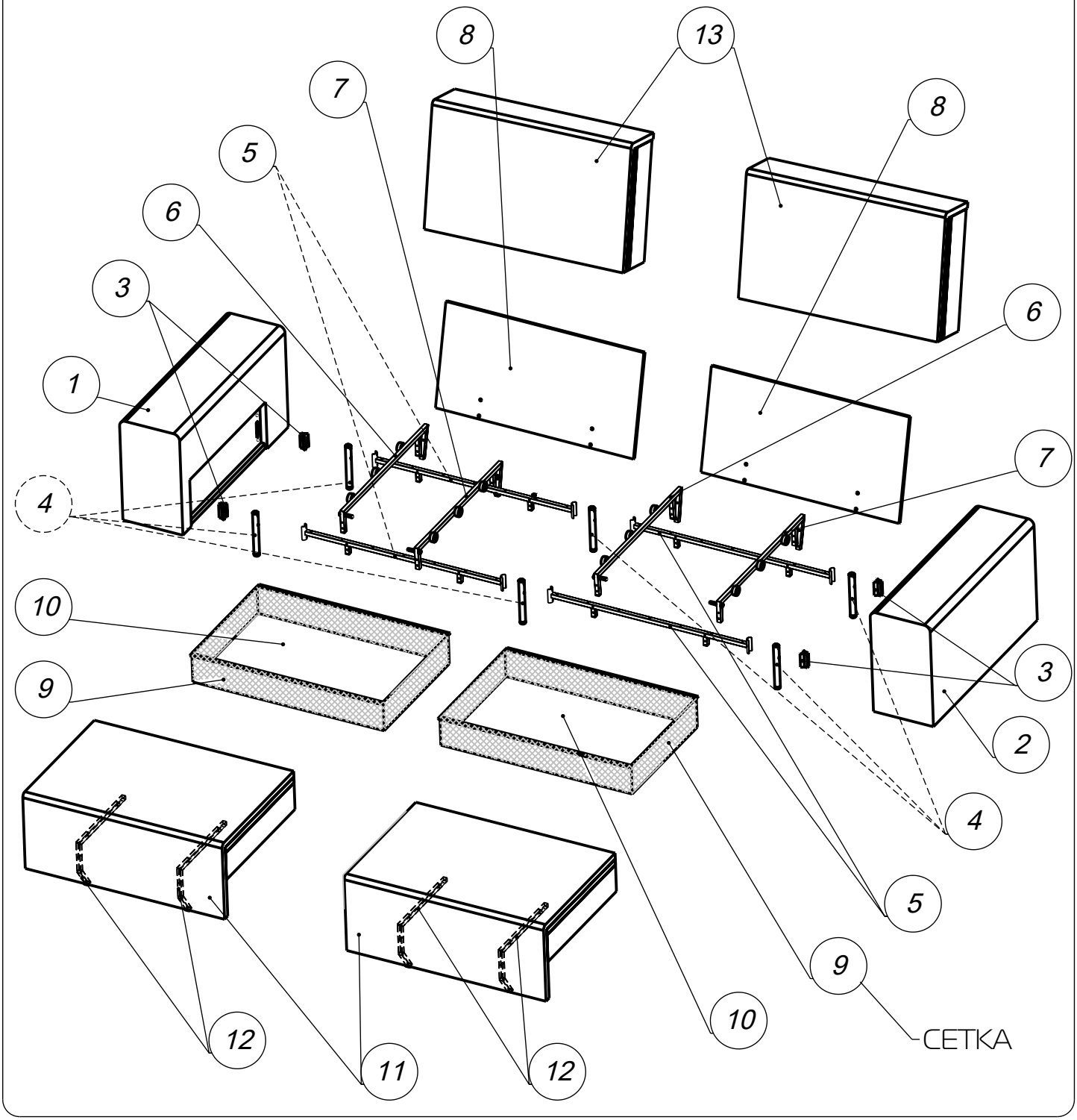

НОМЕРА ДЕТАЛЕЙ

1 — 1 шт	5 — 4 шт	9 — 2 шт	13 — 2 шт
2 — 1 шт	6 — 2 шт	10 — 2 шт	
3 — 4 шт	7 — 2 шт	11 — 2 шт	
4 — 6 шт	8 — 2 шт	12 — 4 шт	

СПИСОК ФУРНИТУРЫ:

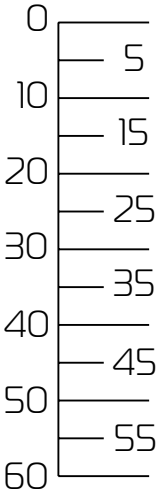

Пакет №1	Пакет №2	Пакет №3	Пакет №4
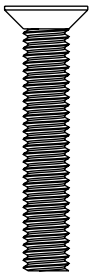	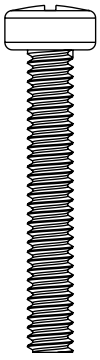	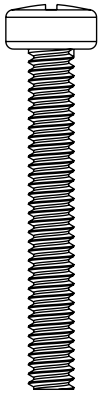	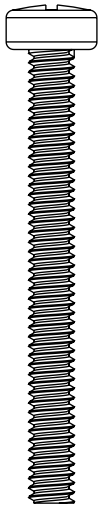
M6x35	M6x40	M6x45	M6x60
12 шт	4 шт	16 шт	8 шт

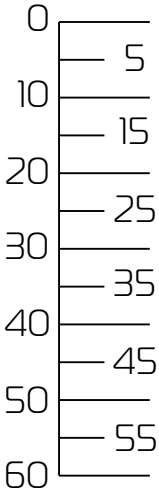

Пакет №5	Пакет №6	Пакет №7	Пакет №8
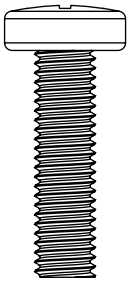	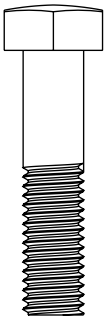	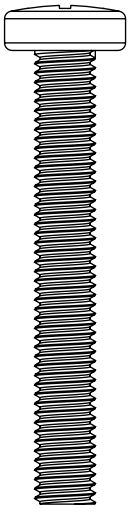	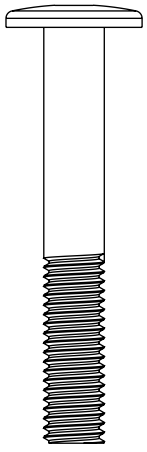
M8x35	M8x35	M8x60	M8x55
12 шт	8 шт	4 шт	8 шт

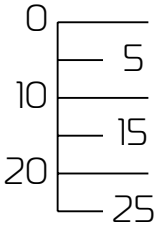

Пакет №9	Пакет №10	Пакет №11		Пакет №12
	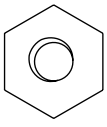	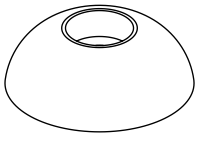	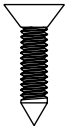	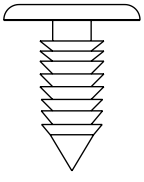
M6	M8		3,5x16	
20 шт	12 шт	8 шт	8 шт	30 шт

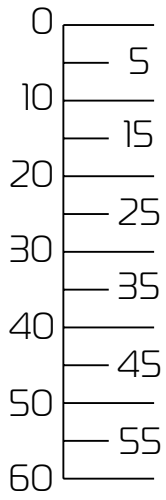

Пакет №13

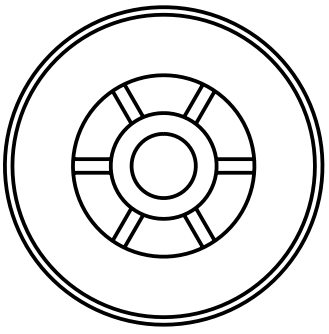

12 шт

Пакет №14

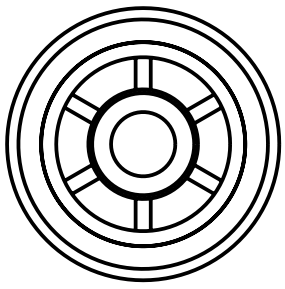

8 шт

Пакет №15

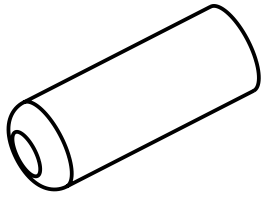

4 шт

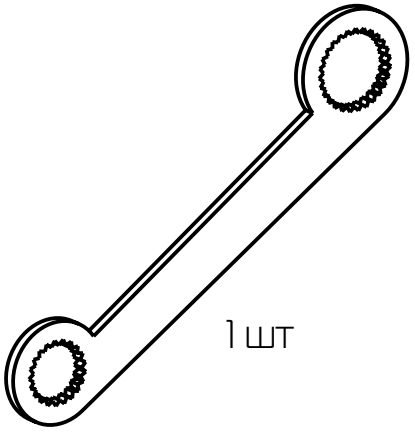

1 шт

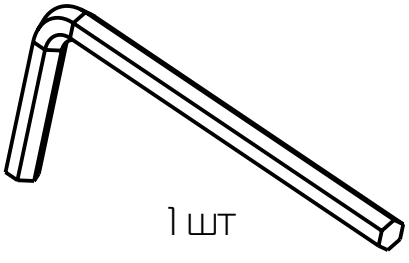

1 шт

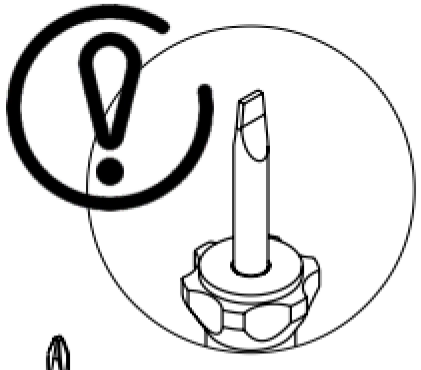

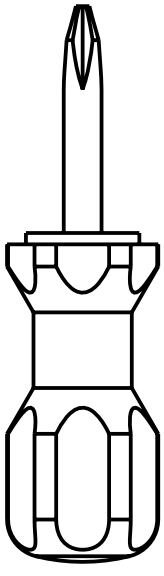

1 шт

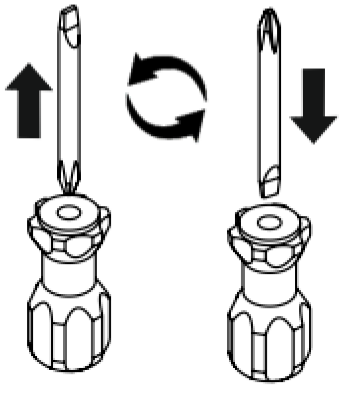

ШАГ 1

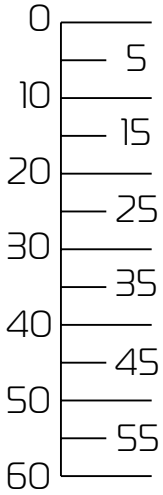
0
5
10
15
20
25
30
35
40
45
50
55
60

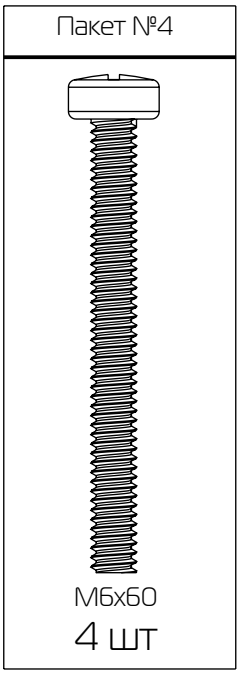
Пакет №4
M6x60
4 шт

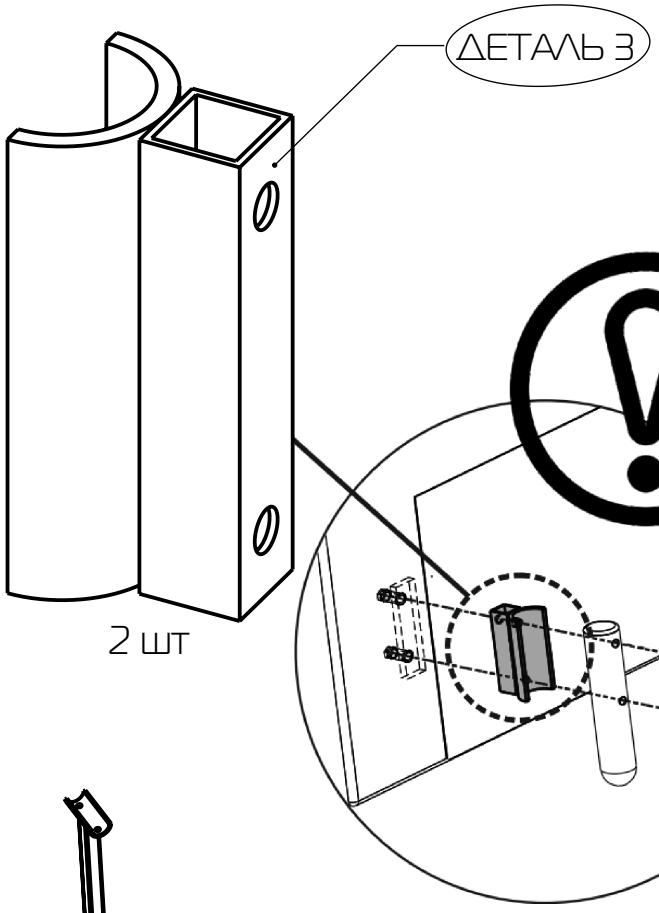
ДЕТАЛЬ 3
2 шт

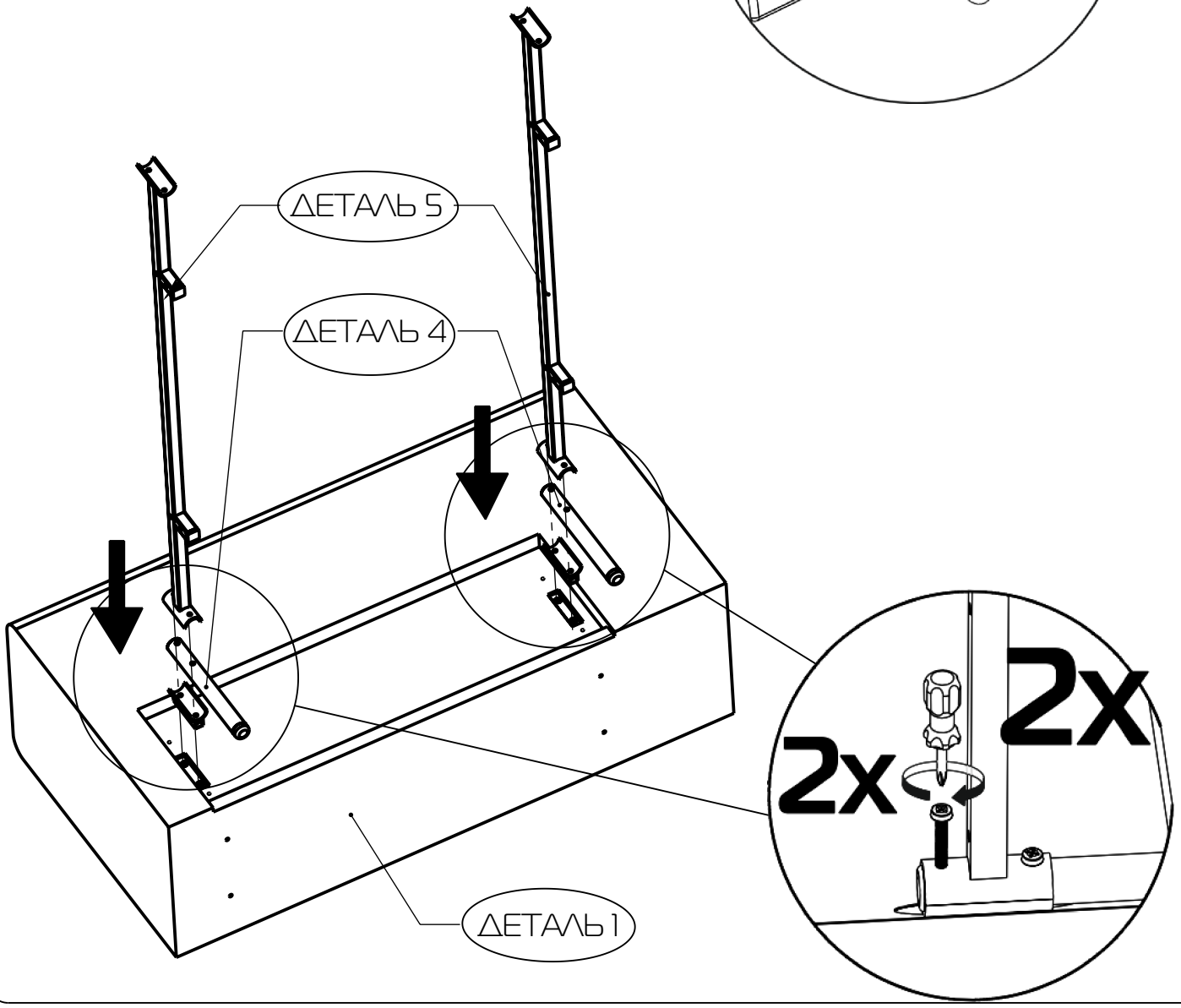
ДЕТАЛЬ 5
ДЕТАЛЬ 4
ДЕТАЛЬ 1
2x
2x

ШАГ 2

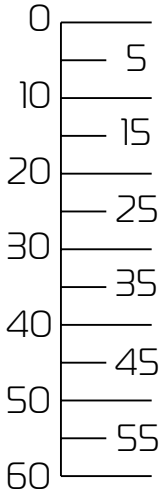
0
5
10
15
20
25
30
35
40
45
50
55
60

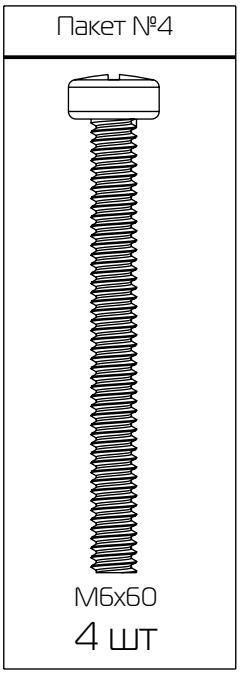
Пакет №4
M6x60
4 шт

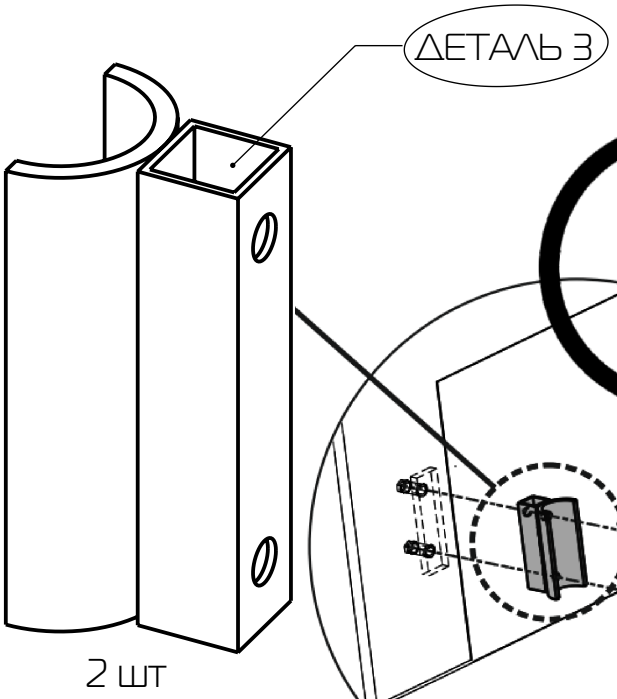
ДЕТАЛЬ 3
2 шт

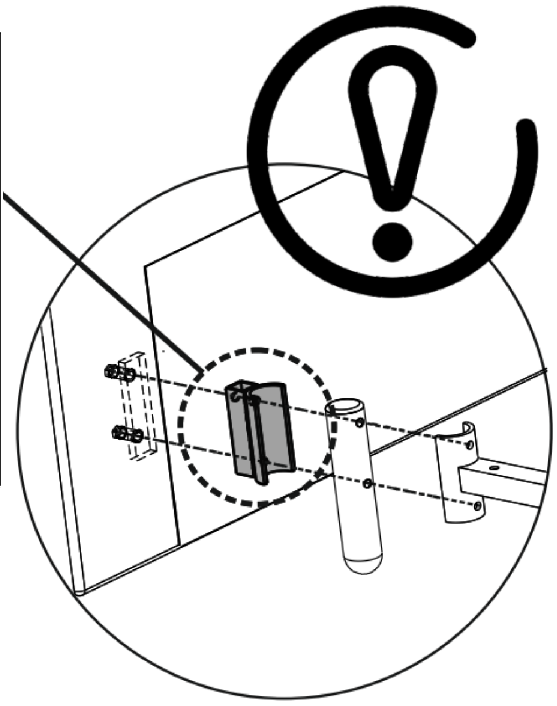

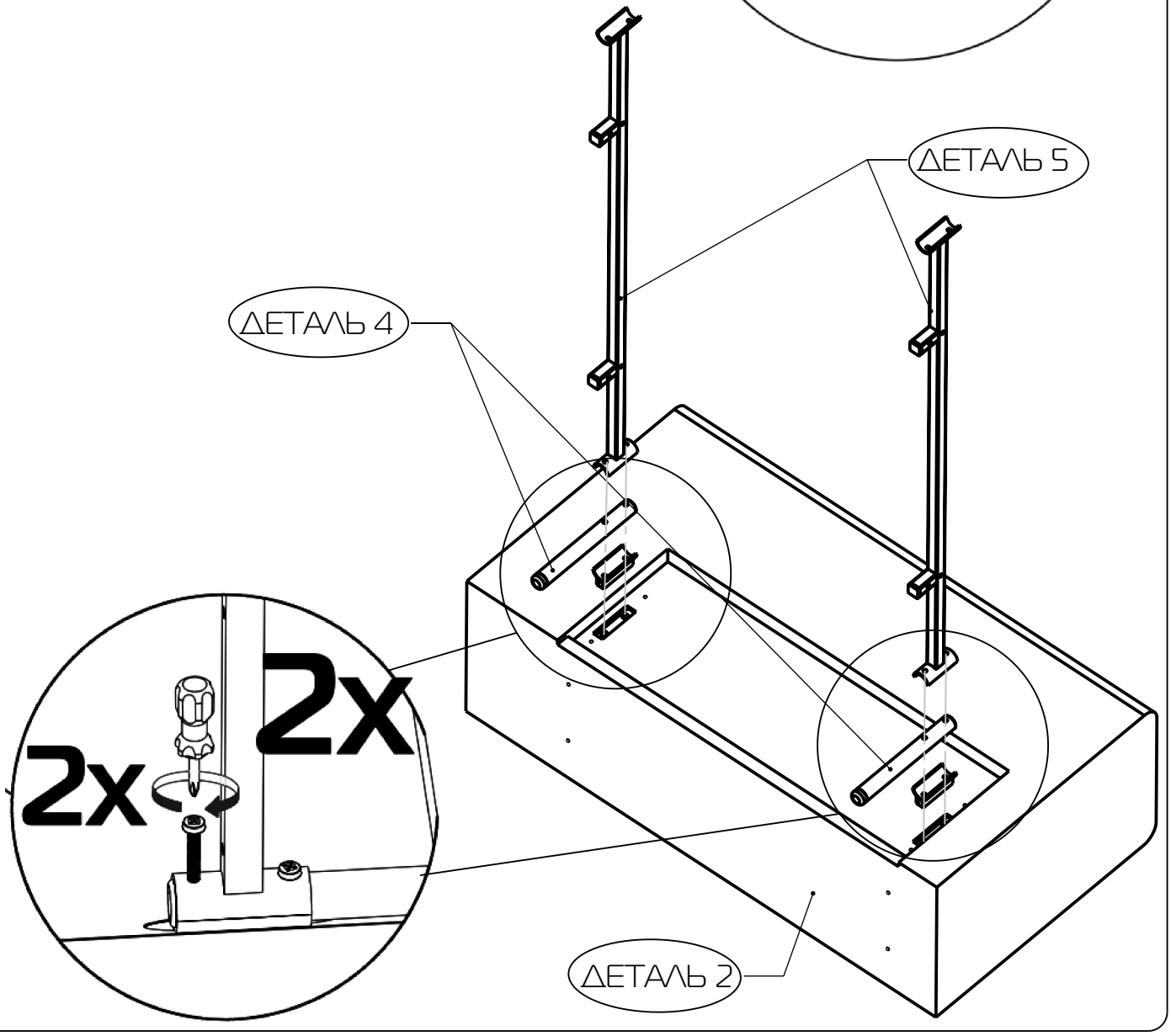
ДЕТАЛЬ 5
ДЕТАЛЬ 4
2x
2x
ДЕТАЛЬ 2

ШАГ 3

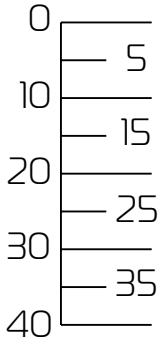

Пакет №2

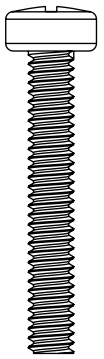

М6х40
4 шт

Пакет №9

М6
4 шт

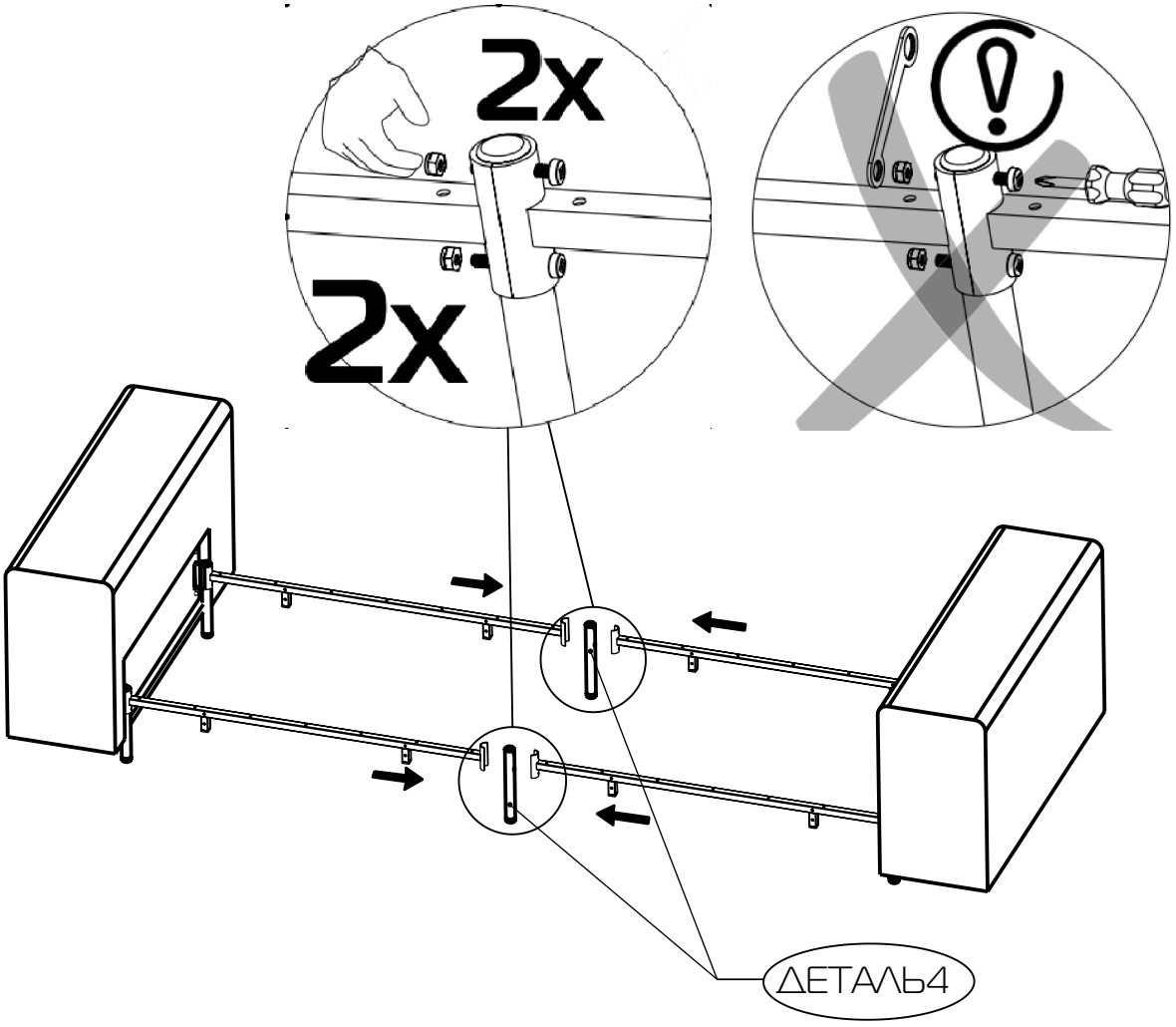

ШАГ 4

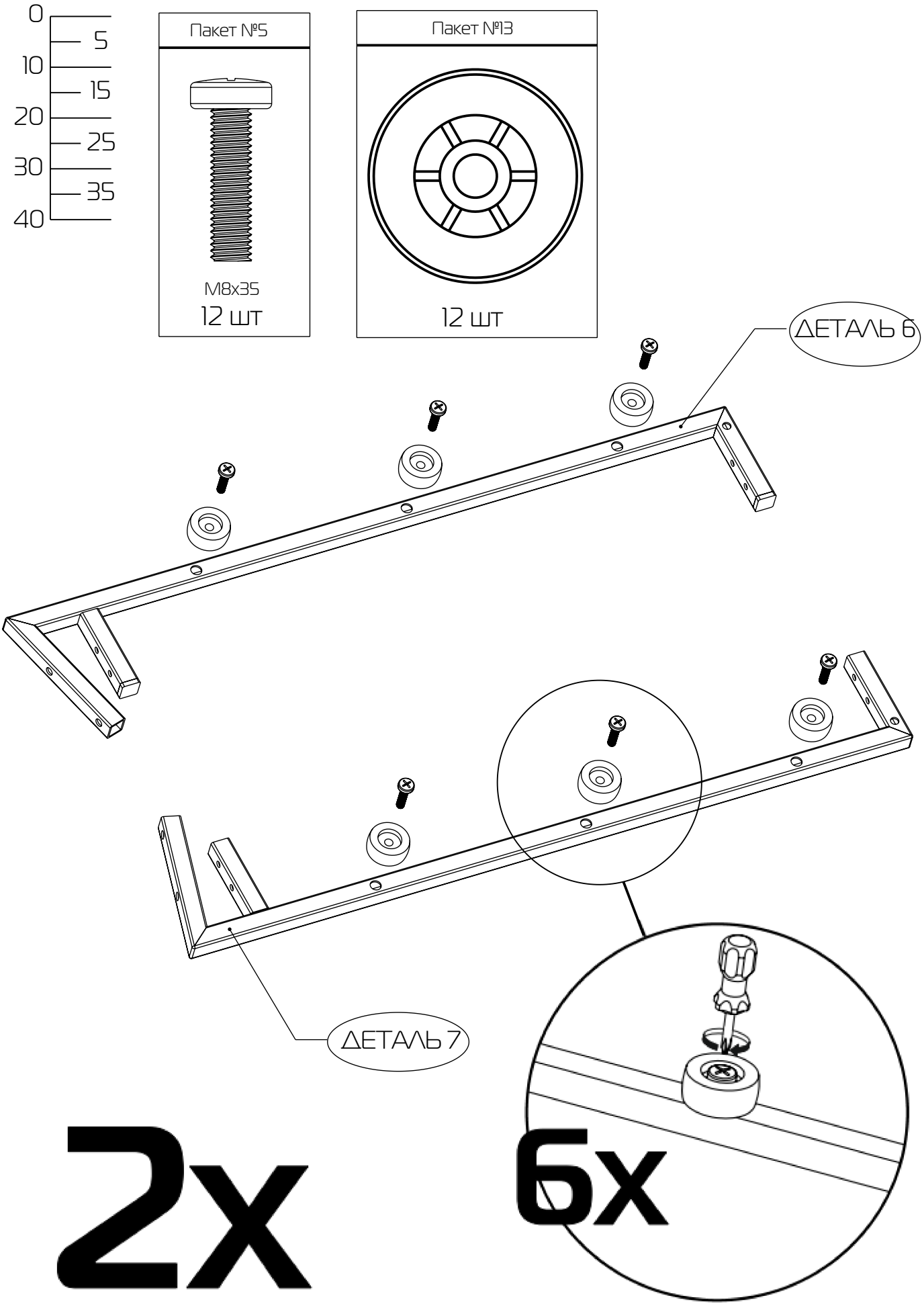
0
5
10
15
20
25
30
35
40
Пакет №5
M8x35
12 шт
Пакет №13
12 шт
ДЕТАЛЬ 6
ДЕТАЛЬ 7
2x
6x

ШАГ 5

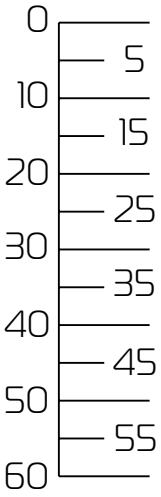

Пакет №7

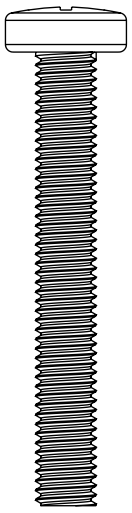

M8x60
4 шт

Пакет №10

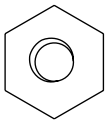

M8
4 шт

Пакет №15

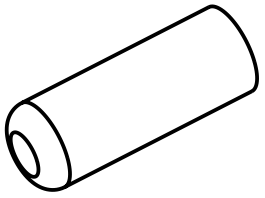

4 шт

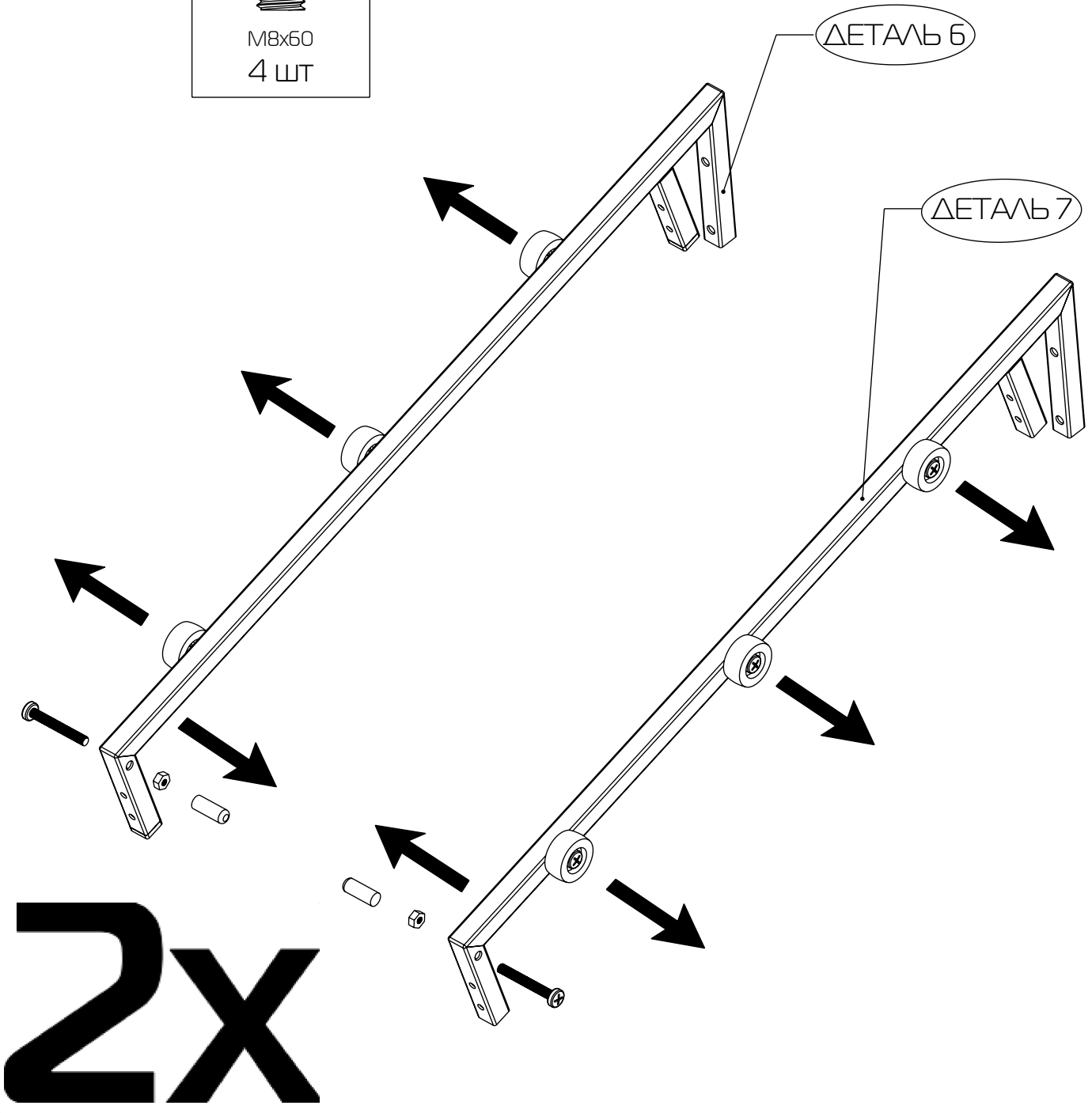

ШАГ 6

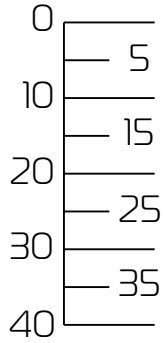
0
5
10
15
20
25
30
35
40

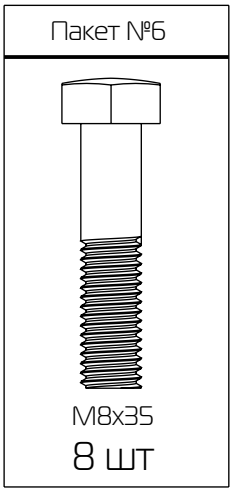
Пакет №6
M8x35
8 шт

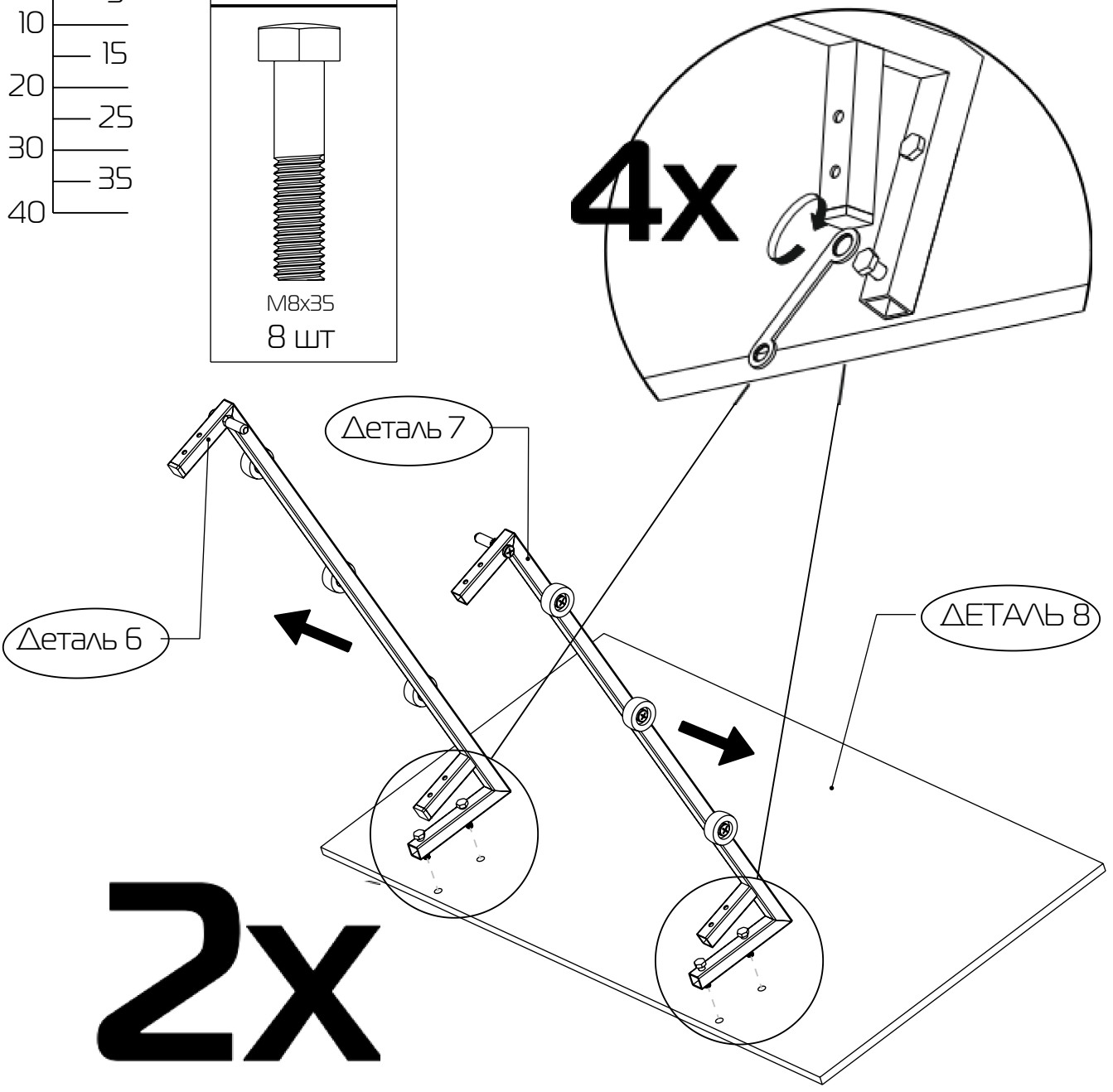
4x
Деталь 7
Деталь 6
ДЕТАЛЬ 8
2x

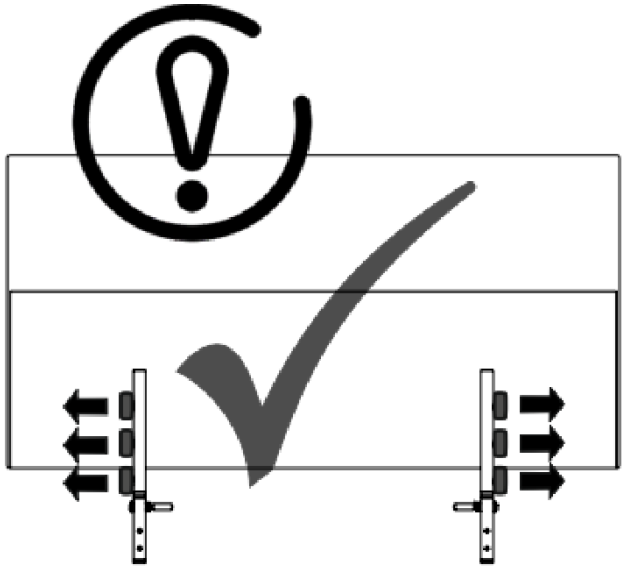

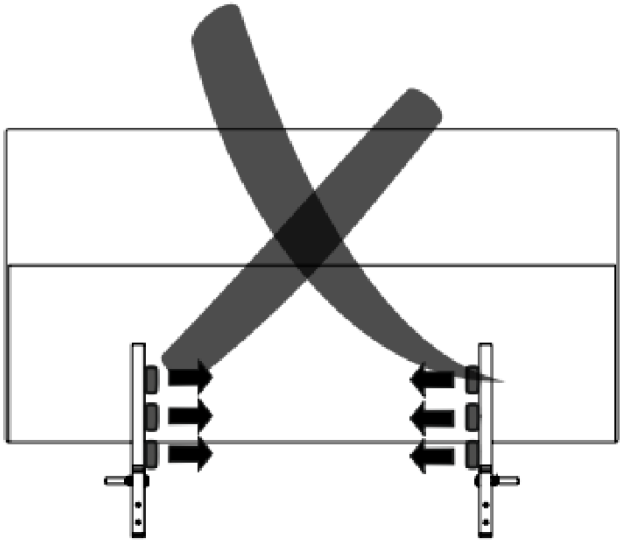

ШАГ 7

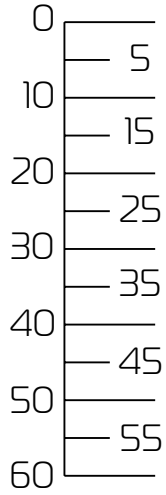

Пакет №3

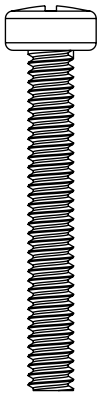

M6x45
8 шт

Пакет №9

M6
8 шт

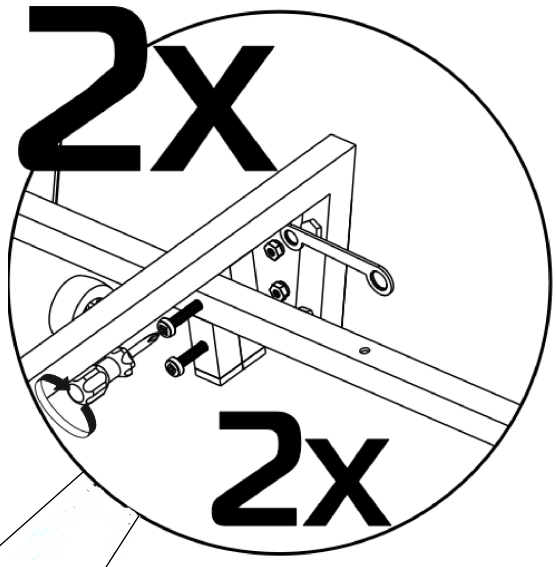

ЗАДНЯЯ ЧАСТЬ

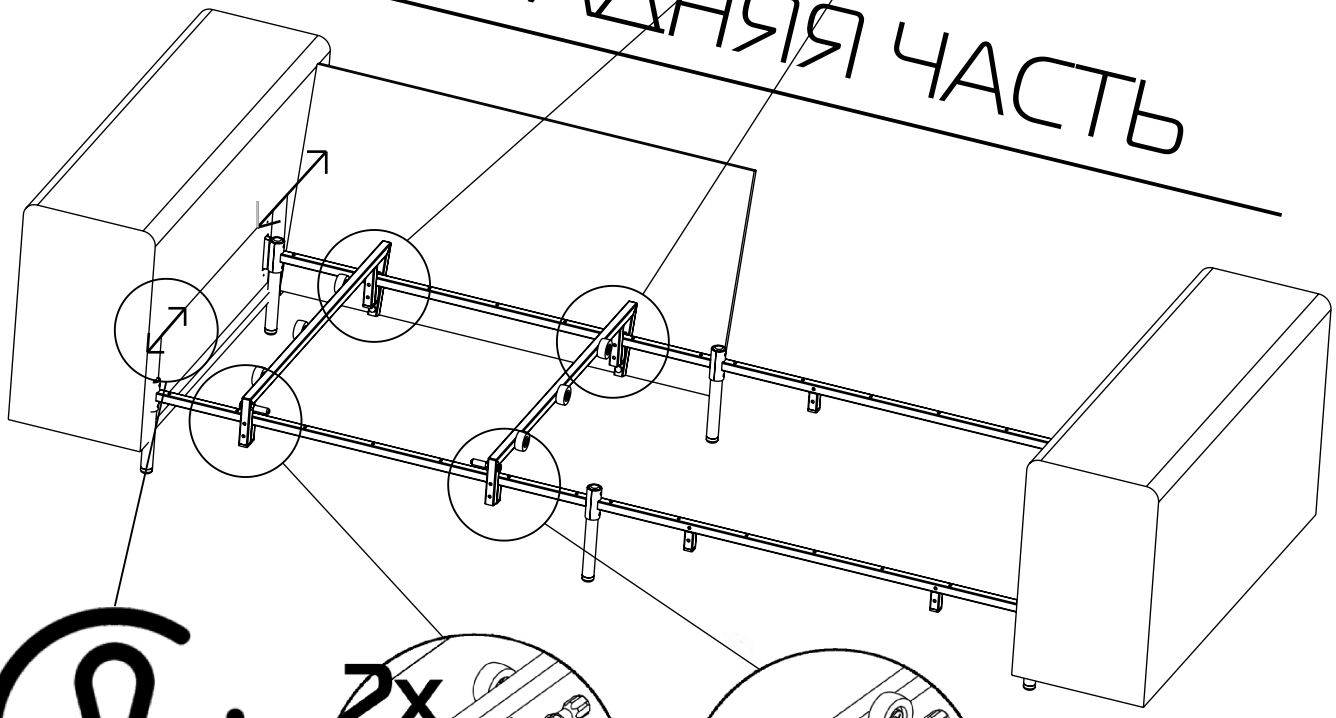

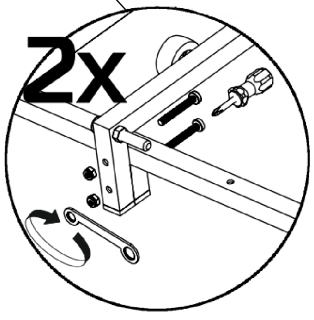

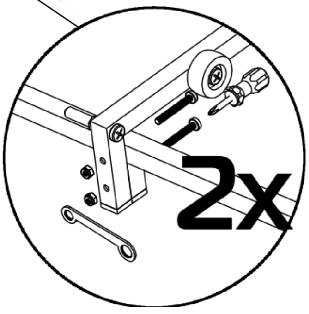

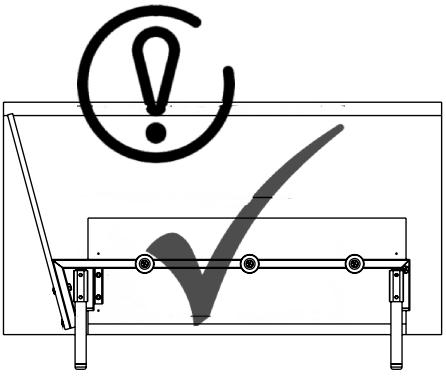

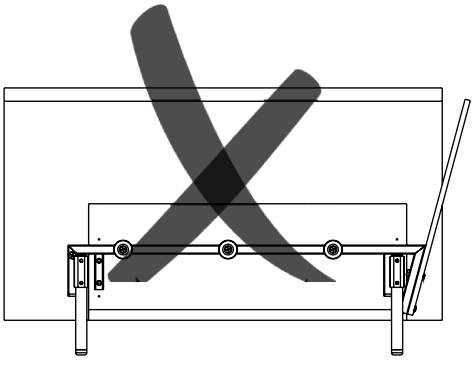

ШАГ 8

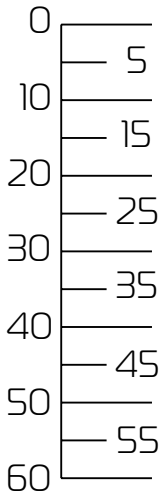

Пакет №3

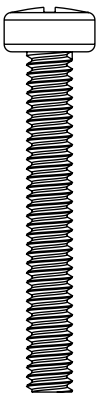

M6x45
8 шт

Пакет №9

M6
8 шт

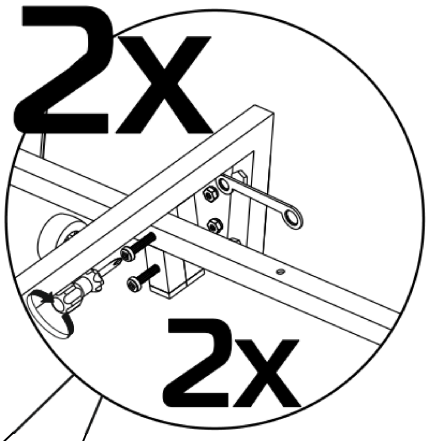

ЗАДНЯЯ ЧАСТЬ

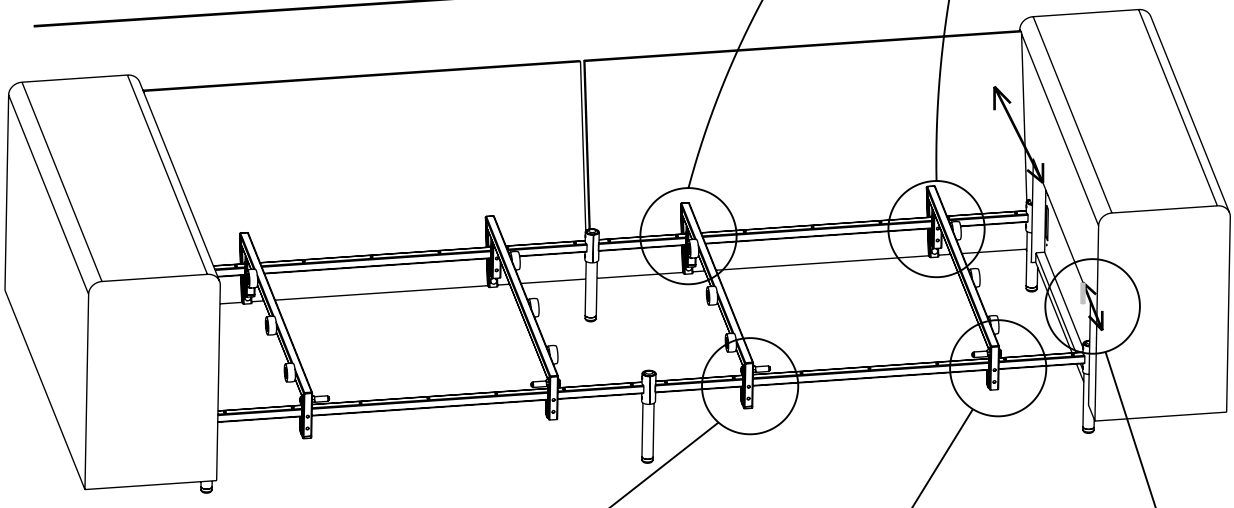

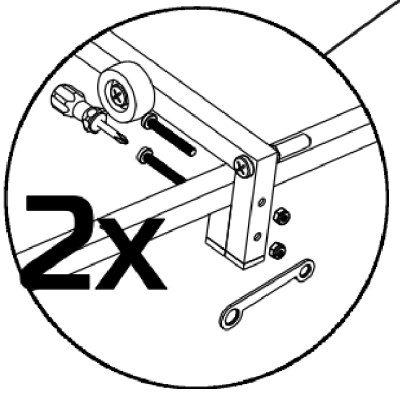

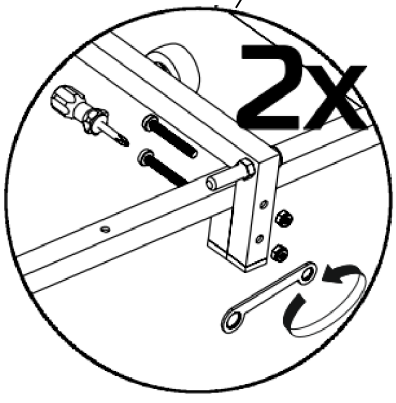

ШАГ 9

ПРОТЯНУТЬ
С УСИЛИЕМ!

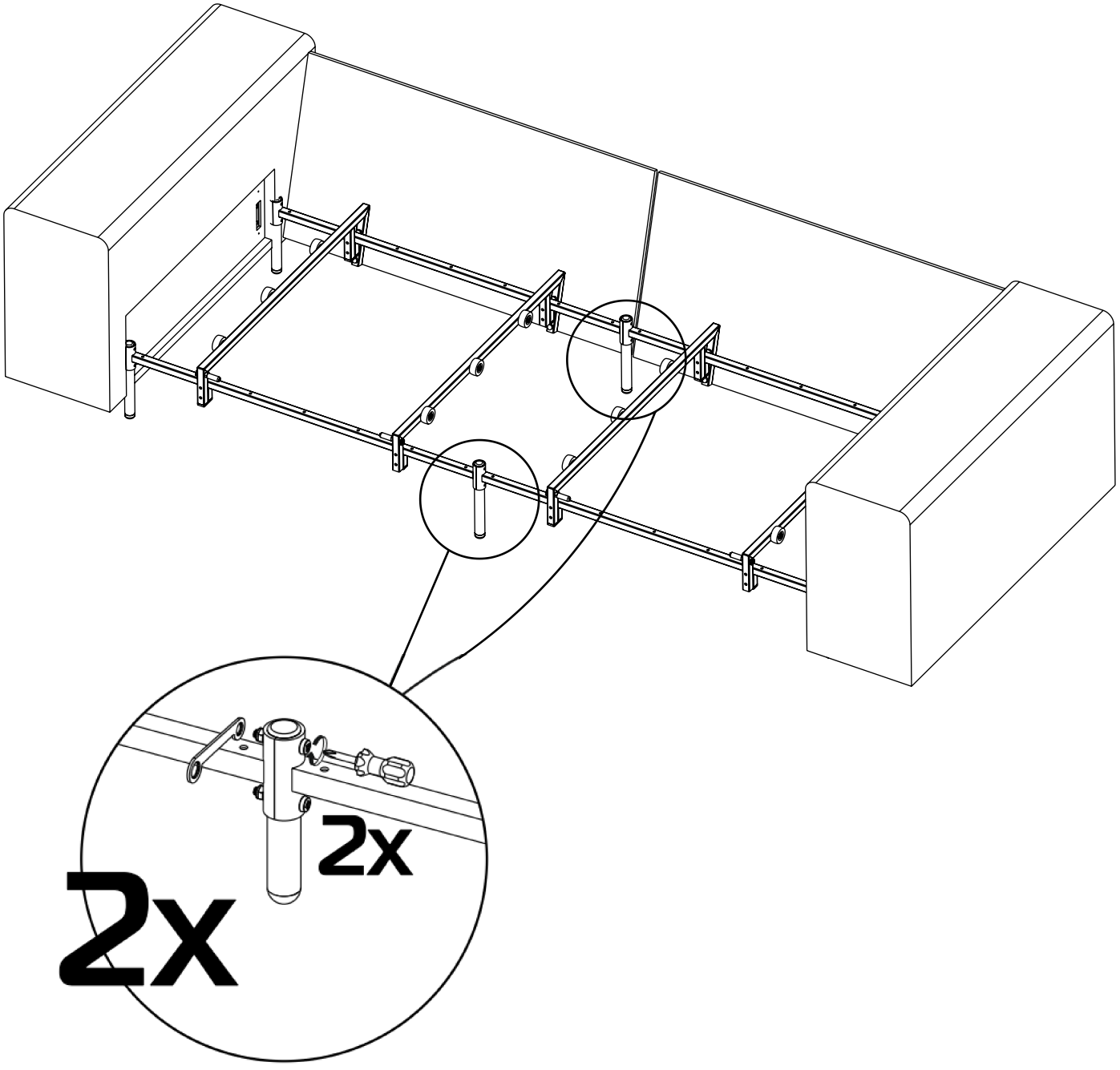

ШАГ 10

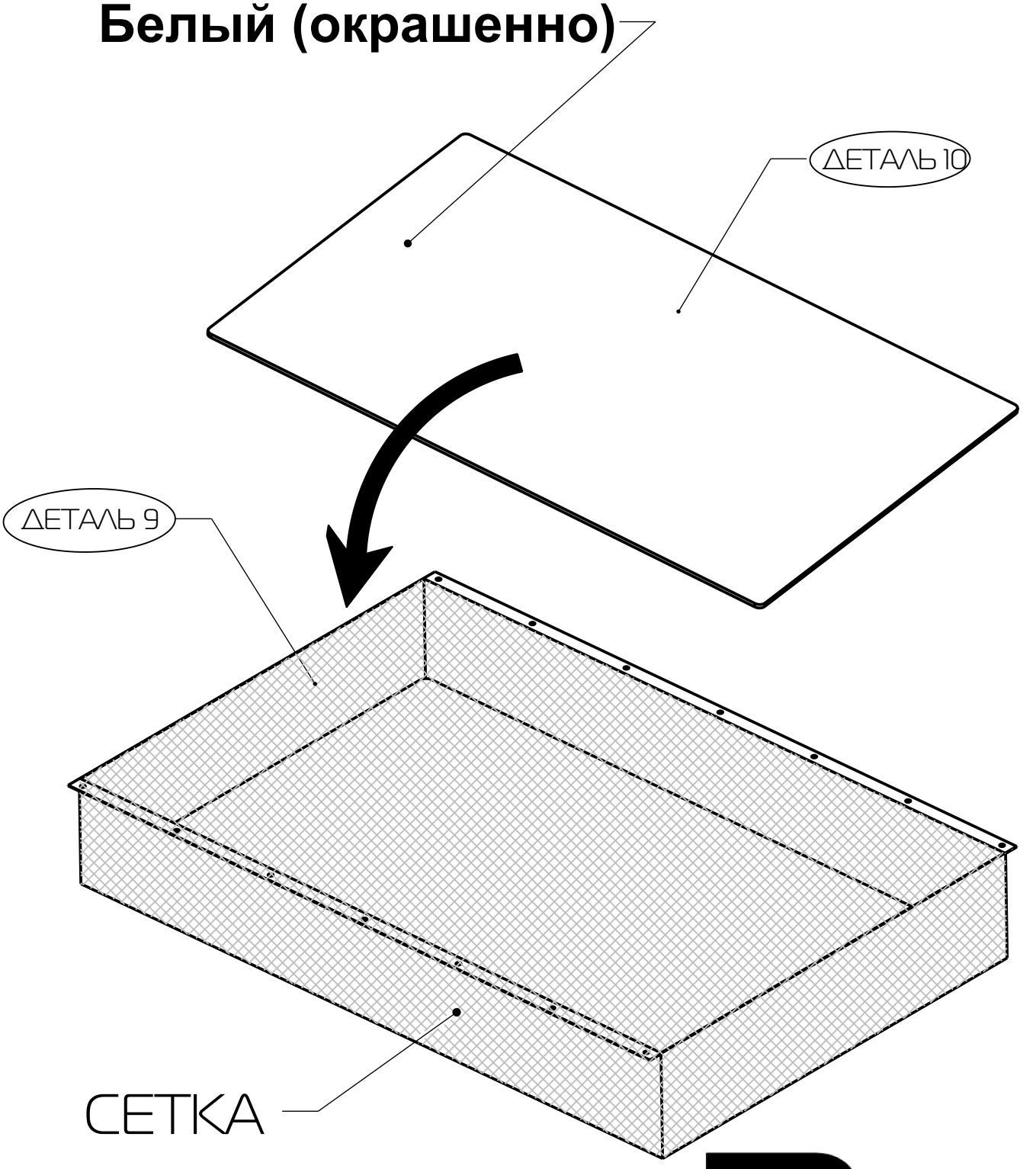

2x

ШАГ 11

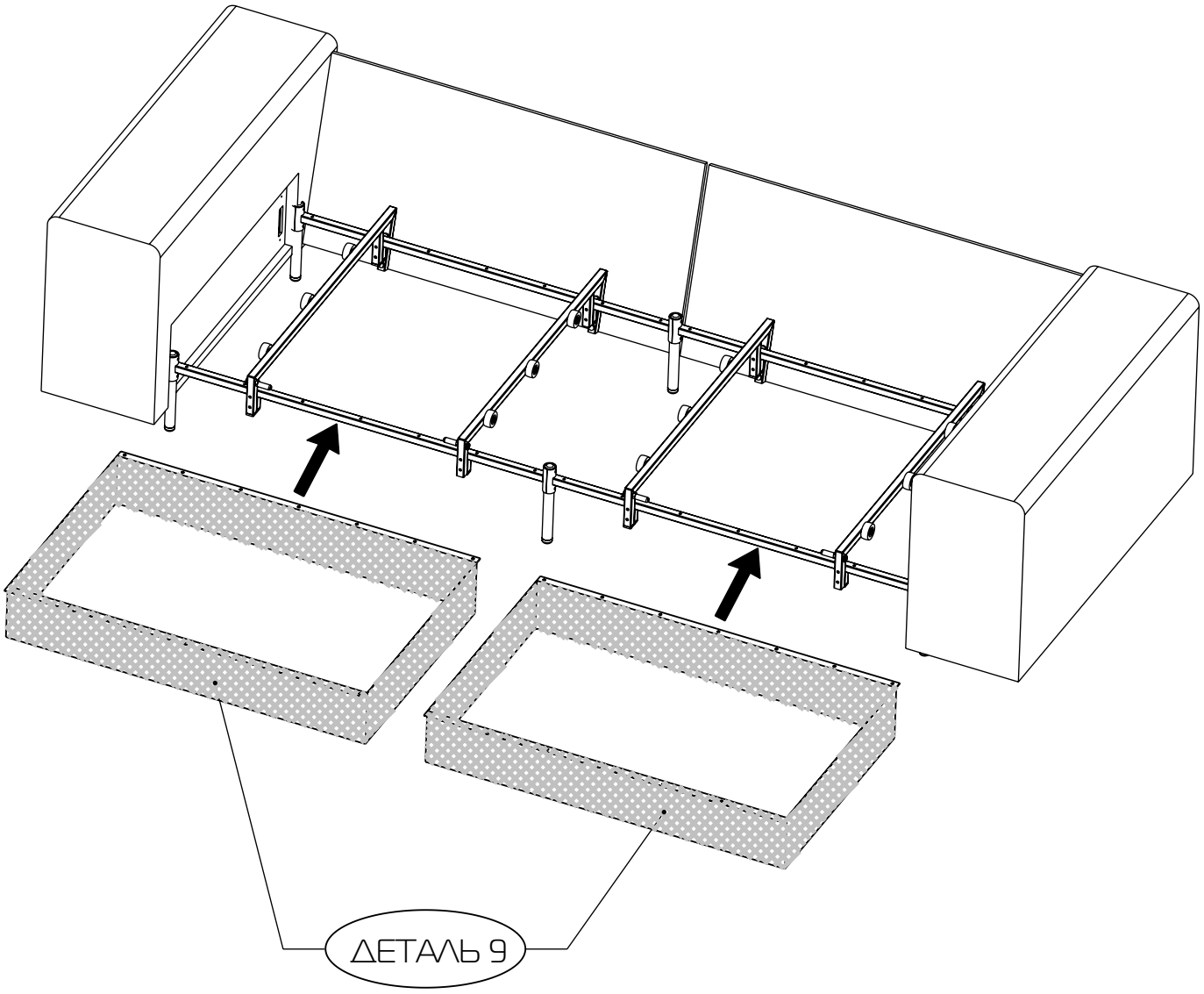

ШАГ 12

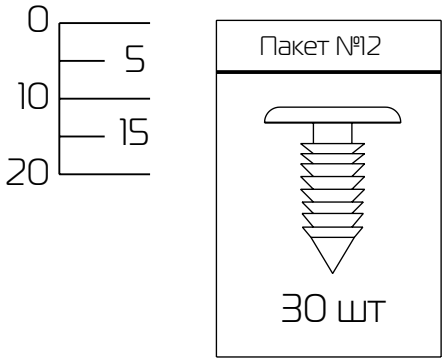

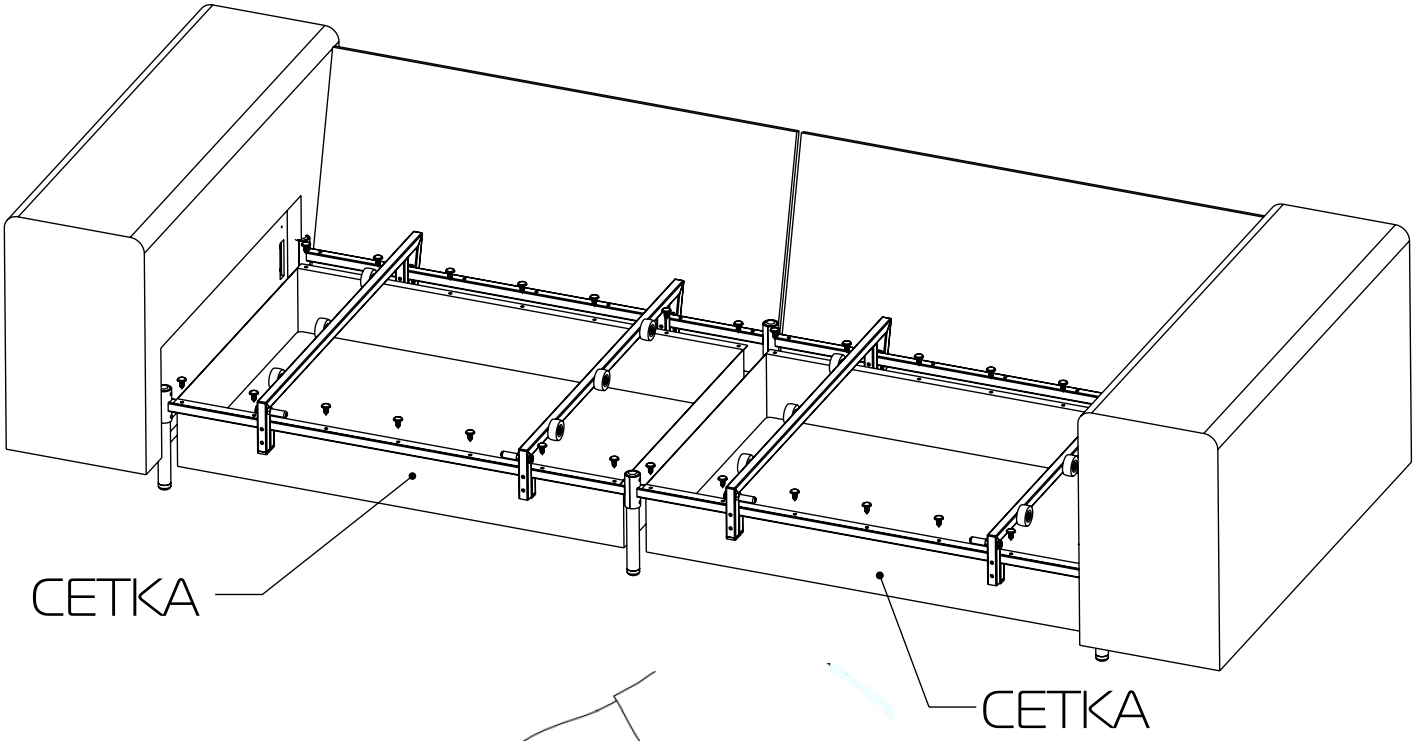

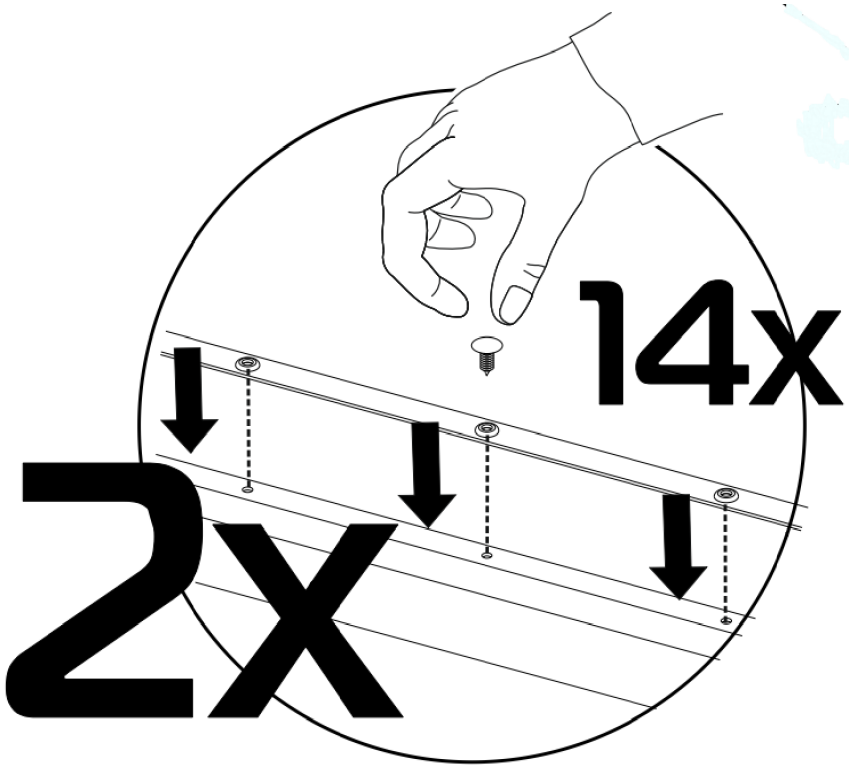

ШАГ 13

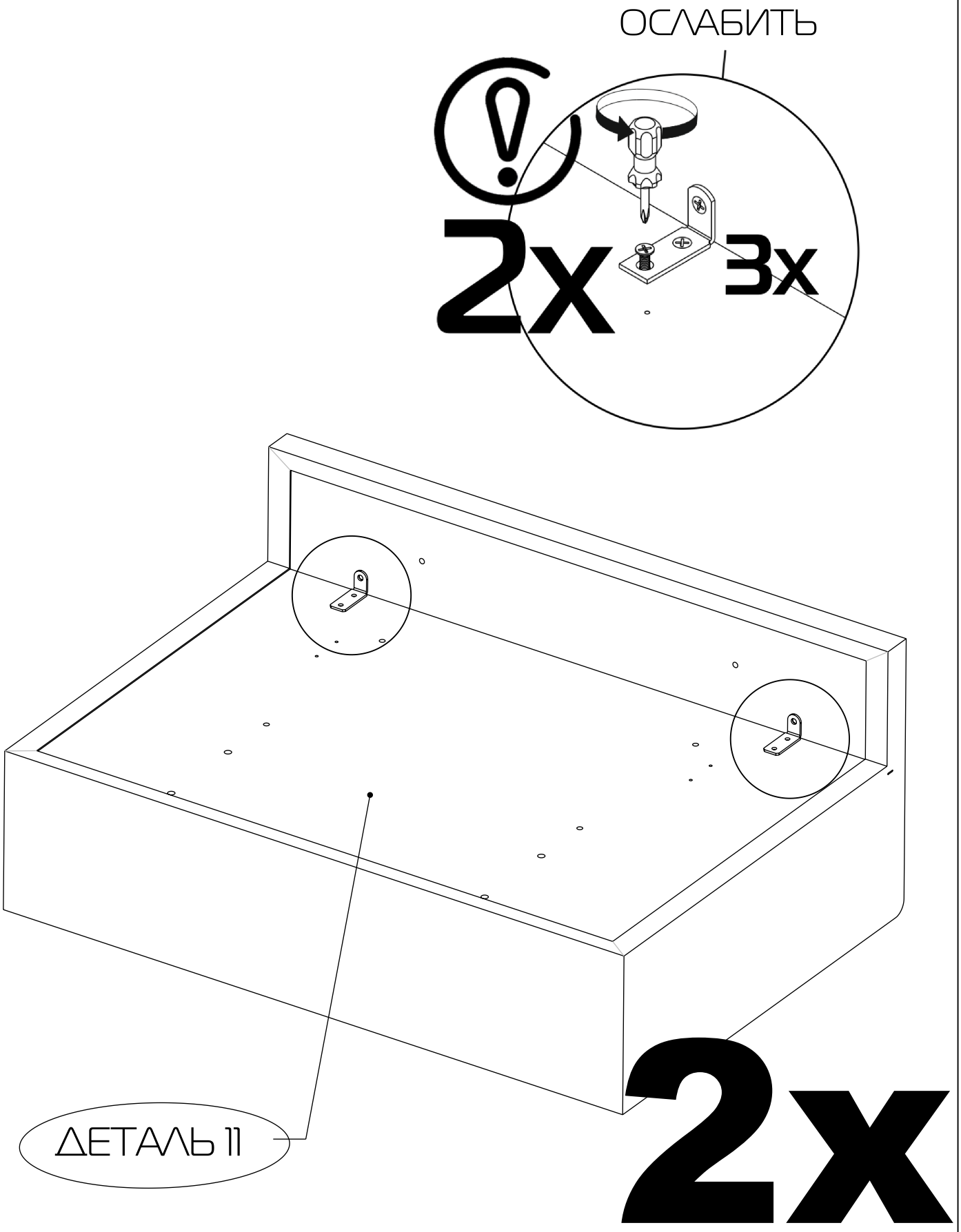

ШАГ 14

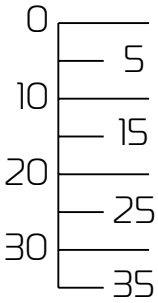

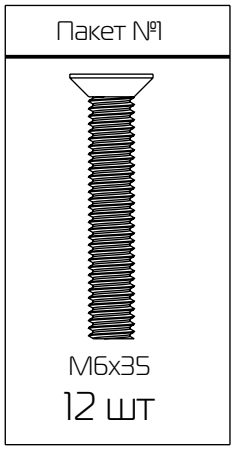

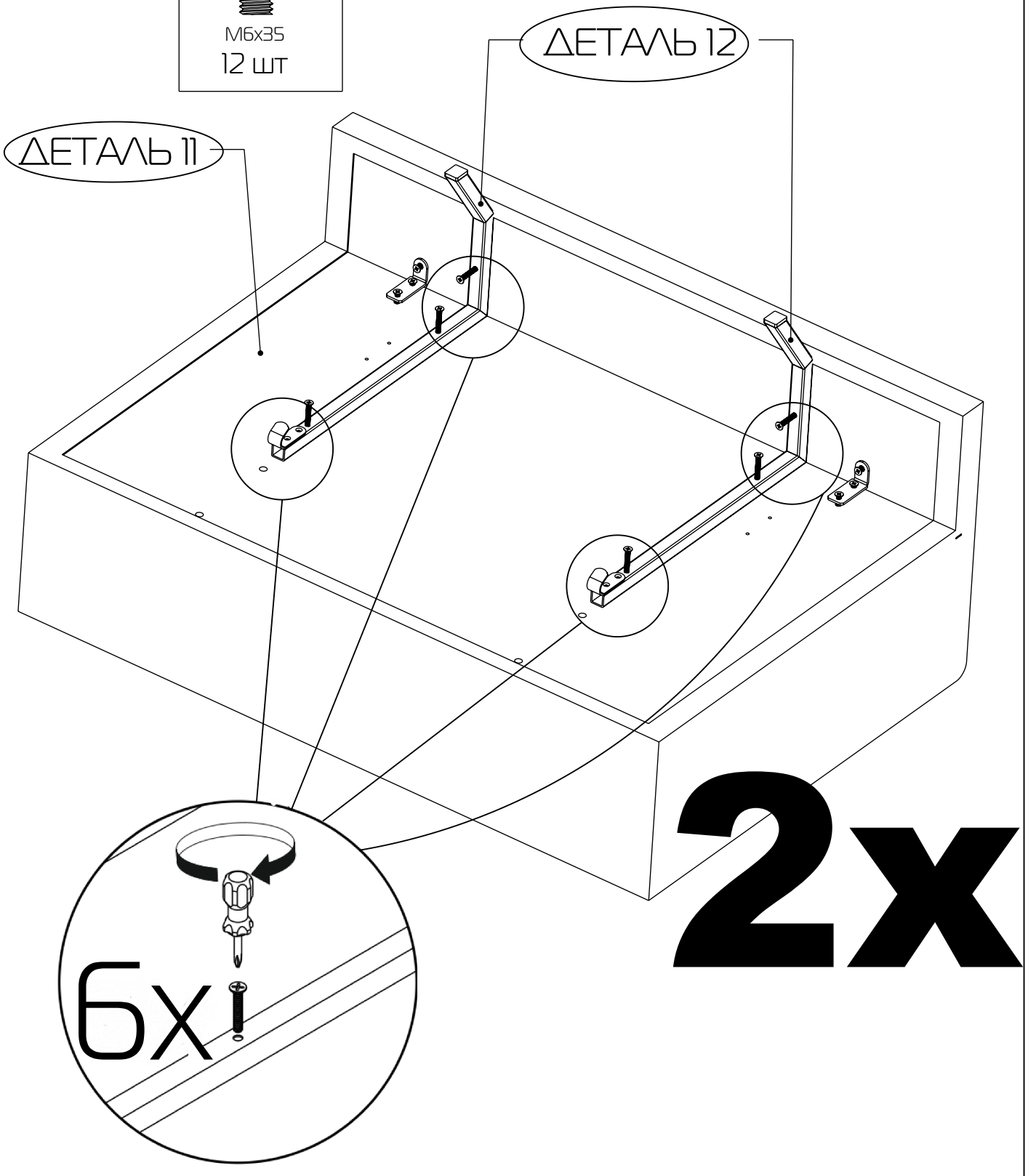

ШАГ 15

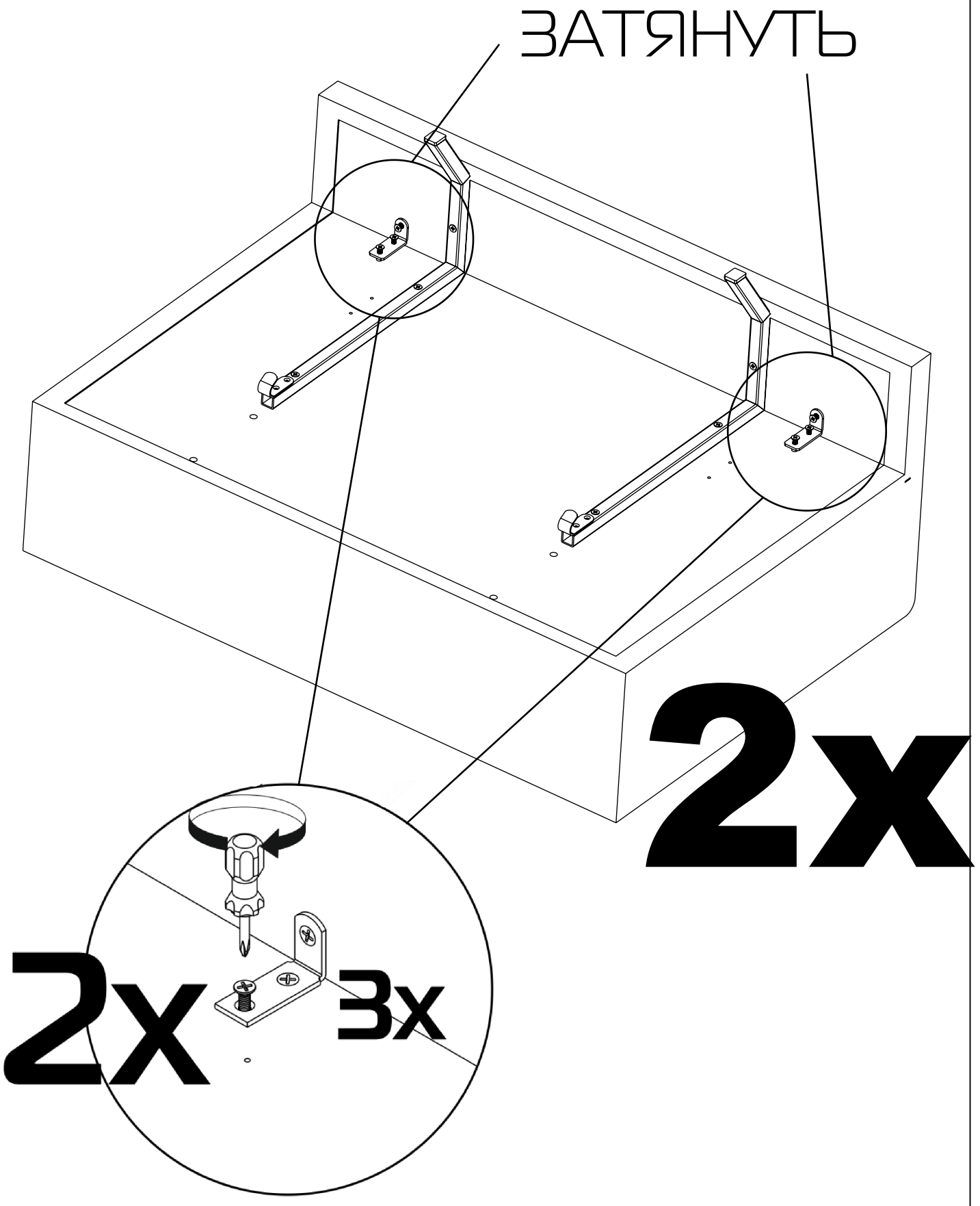

ШАГ 16

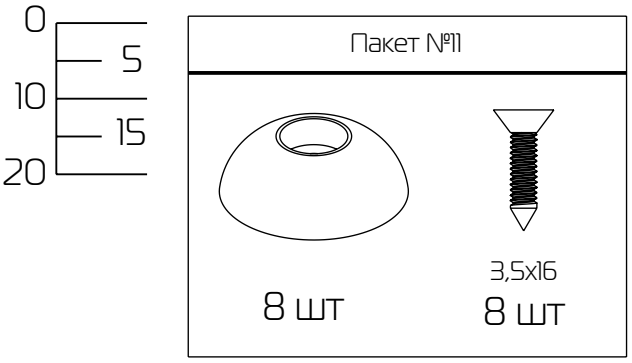

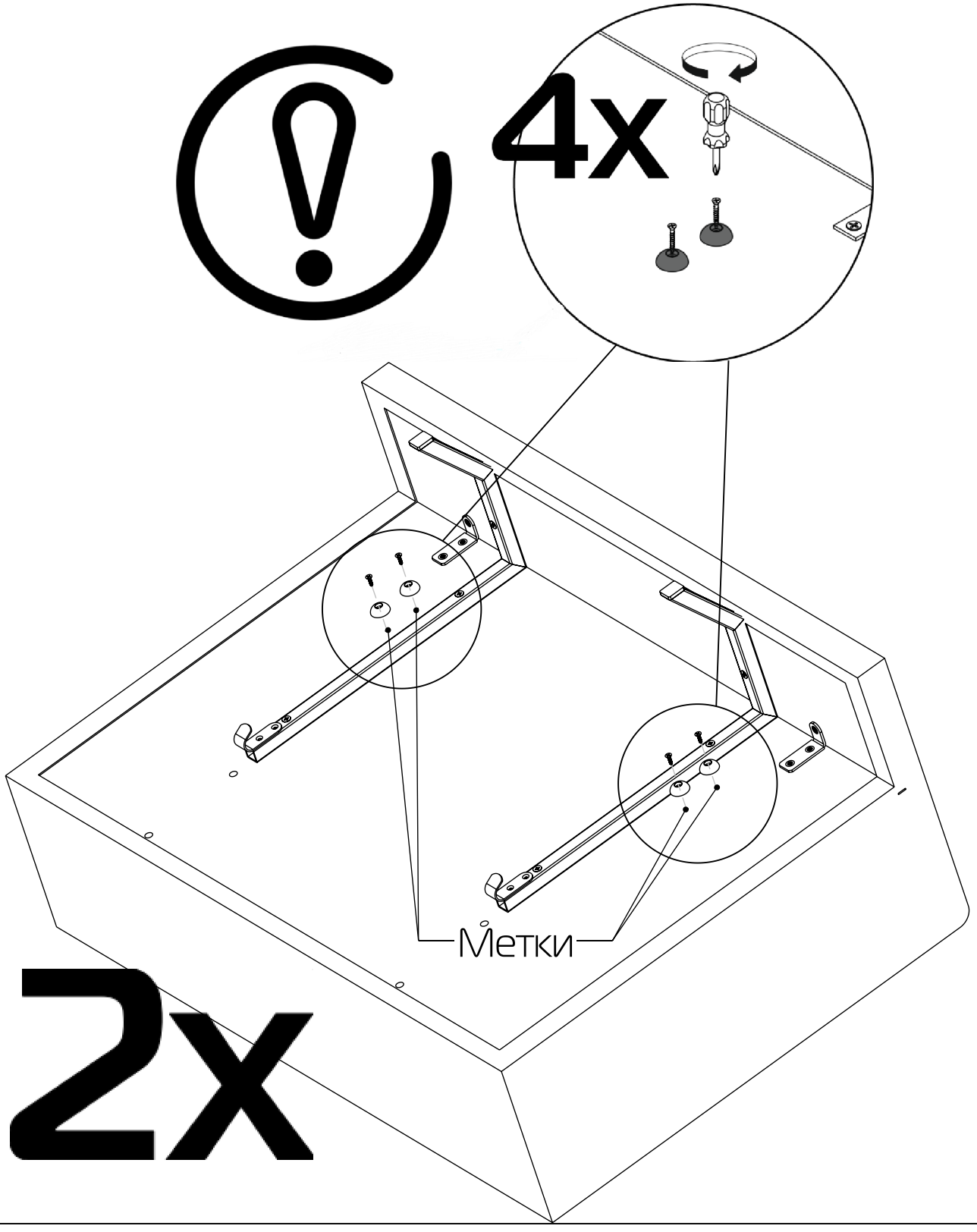

ШАГ 17

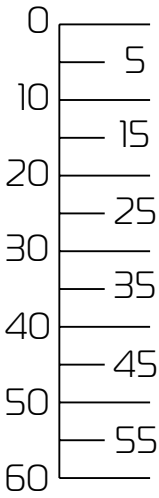
0
5
10
15
20
25
30
35
40
45
50
55
60

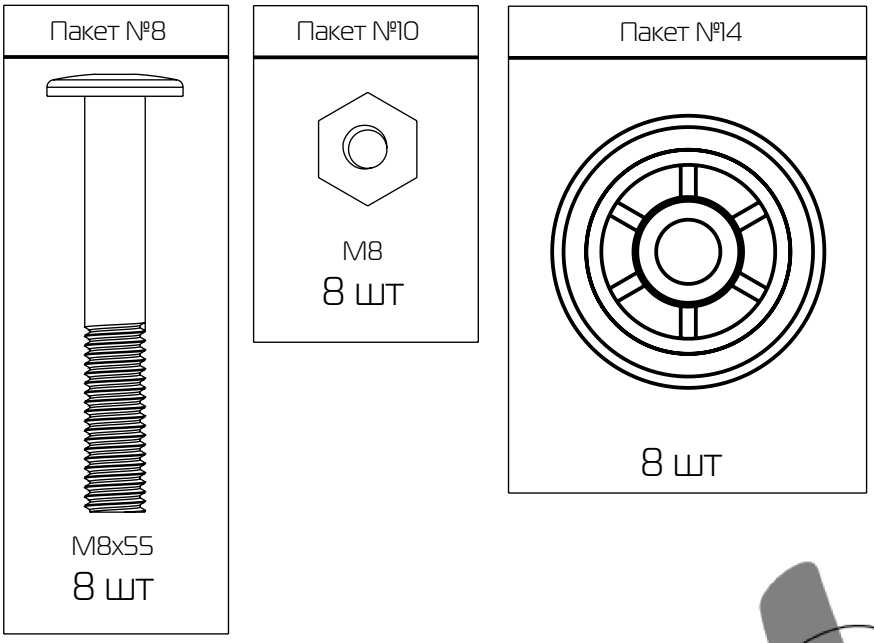
Пакет №8
M8x55
8 шт
Пакет №10
M8
8 шт
Пакет №14
8 шт

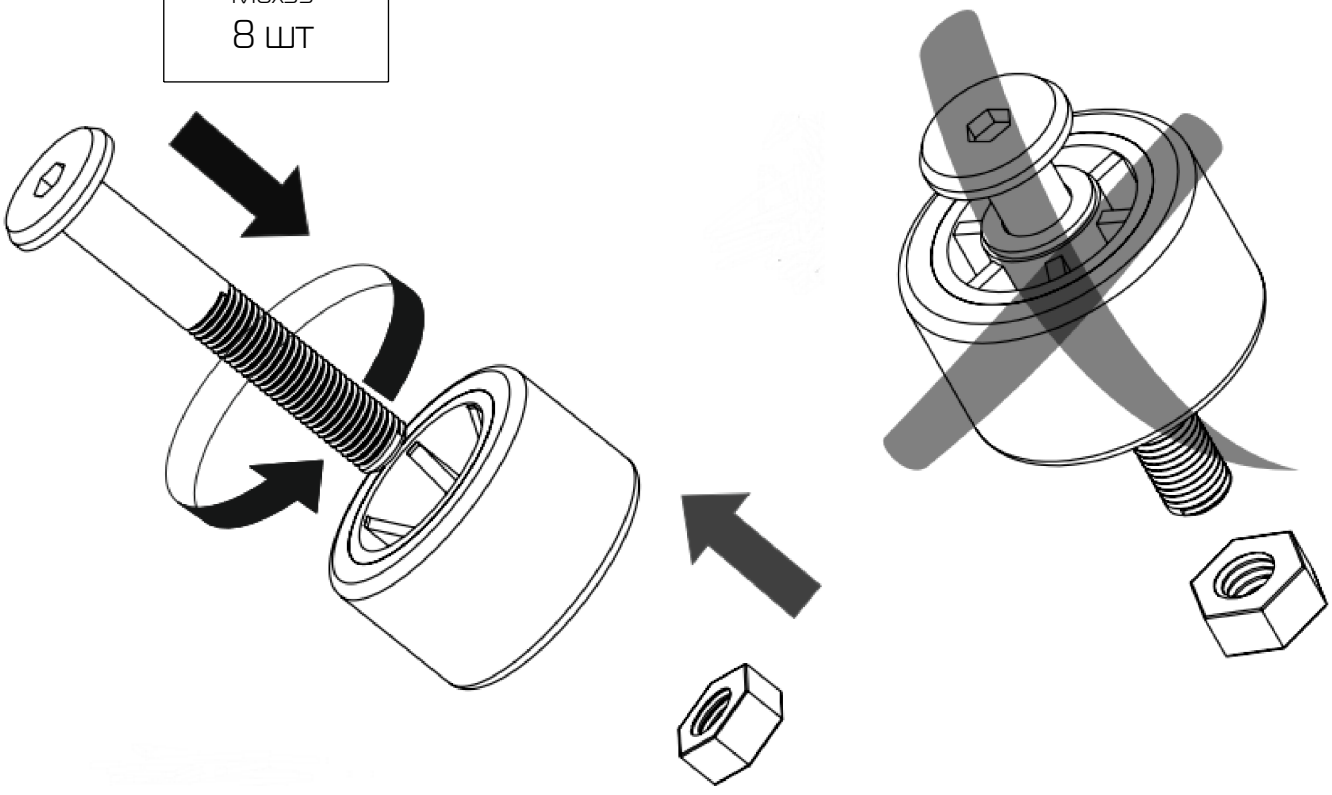

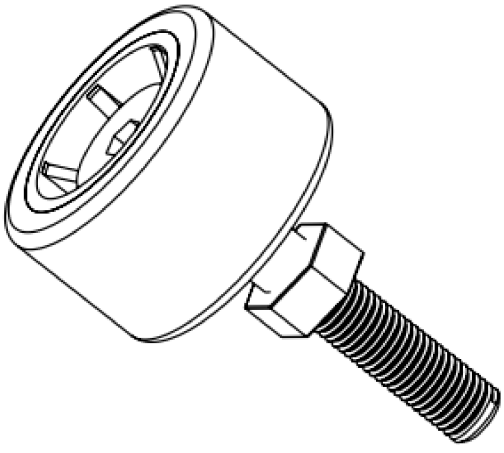

8x

ШАГ 18

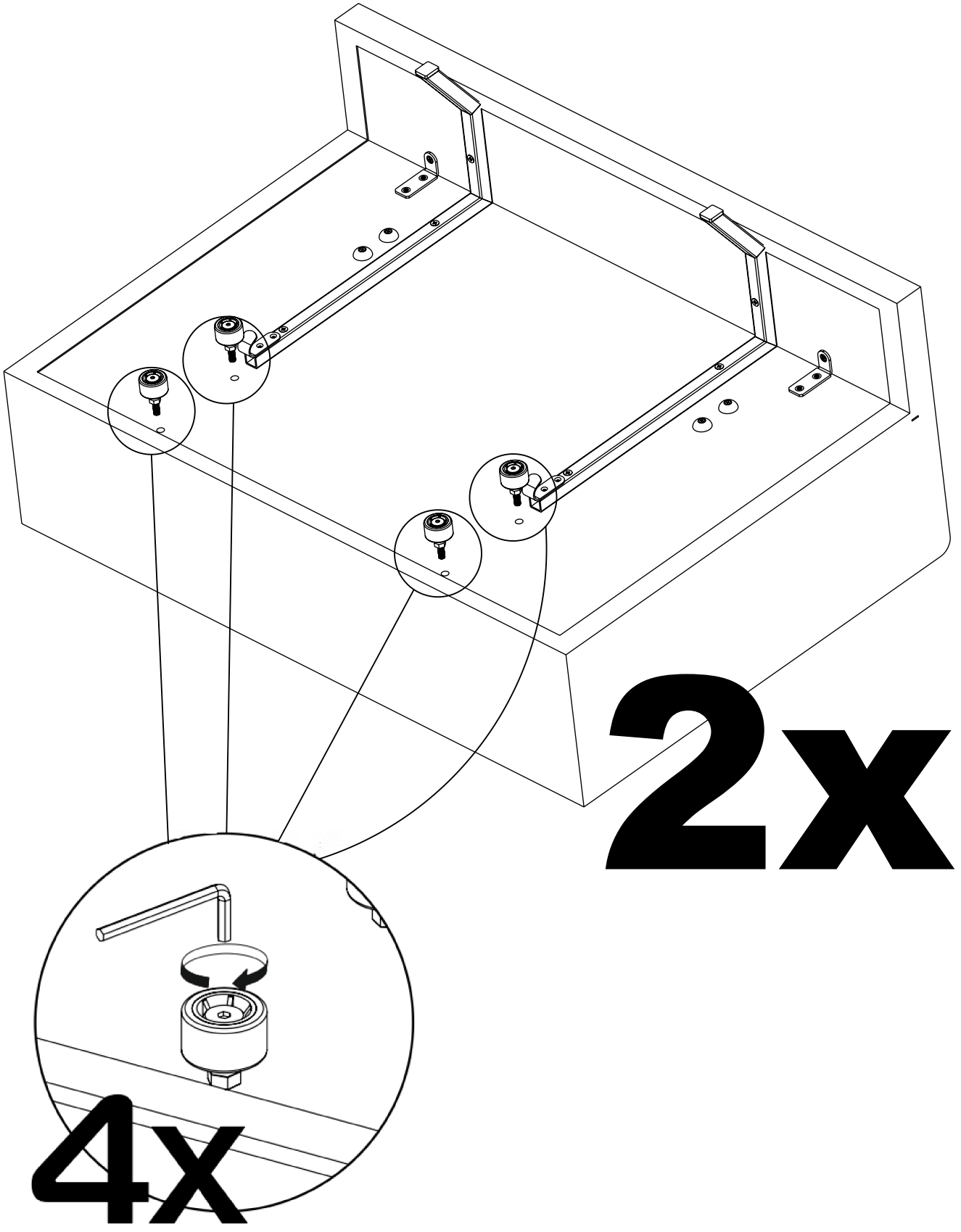

ШАГ 19

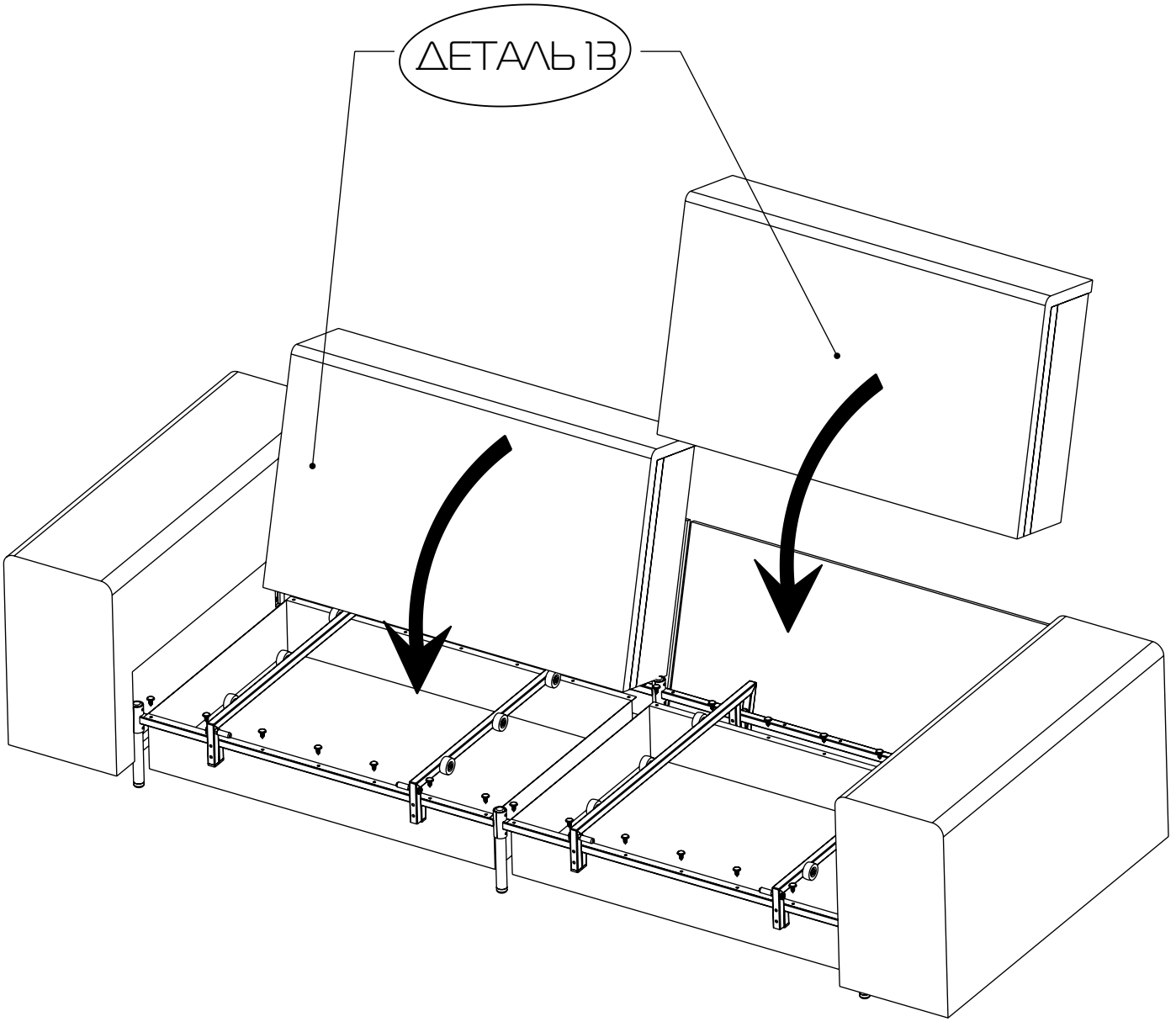

ШАГ 20

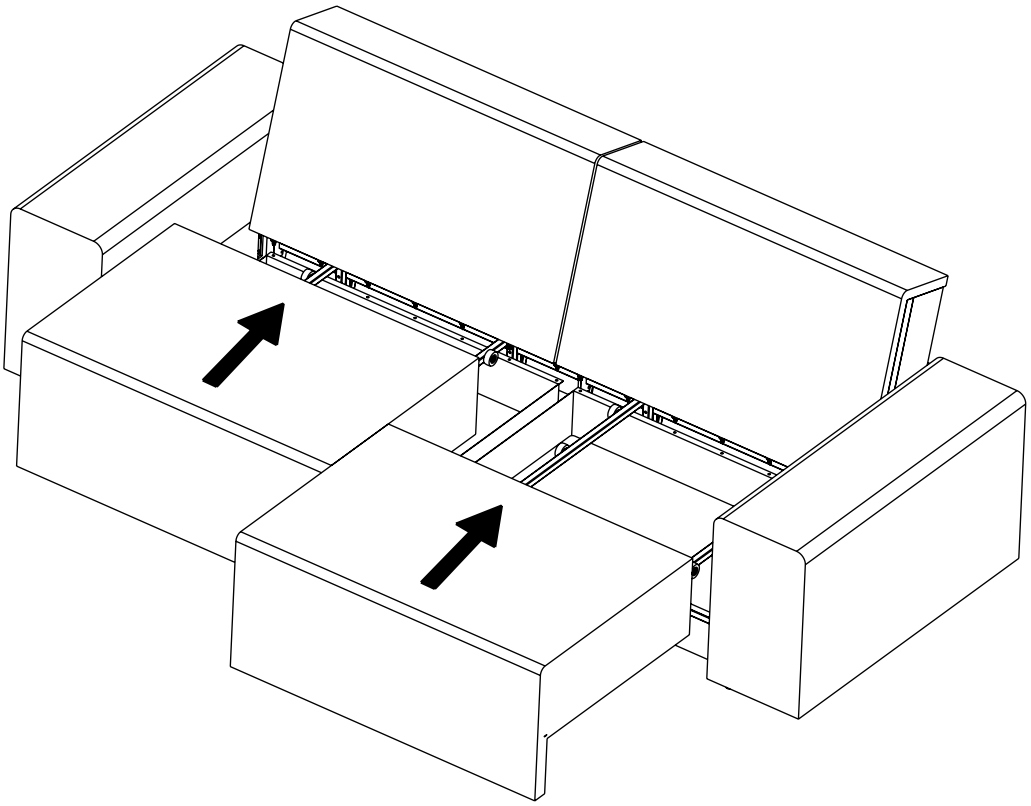

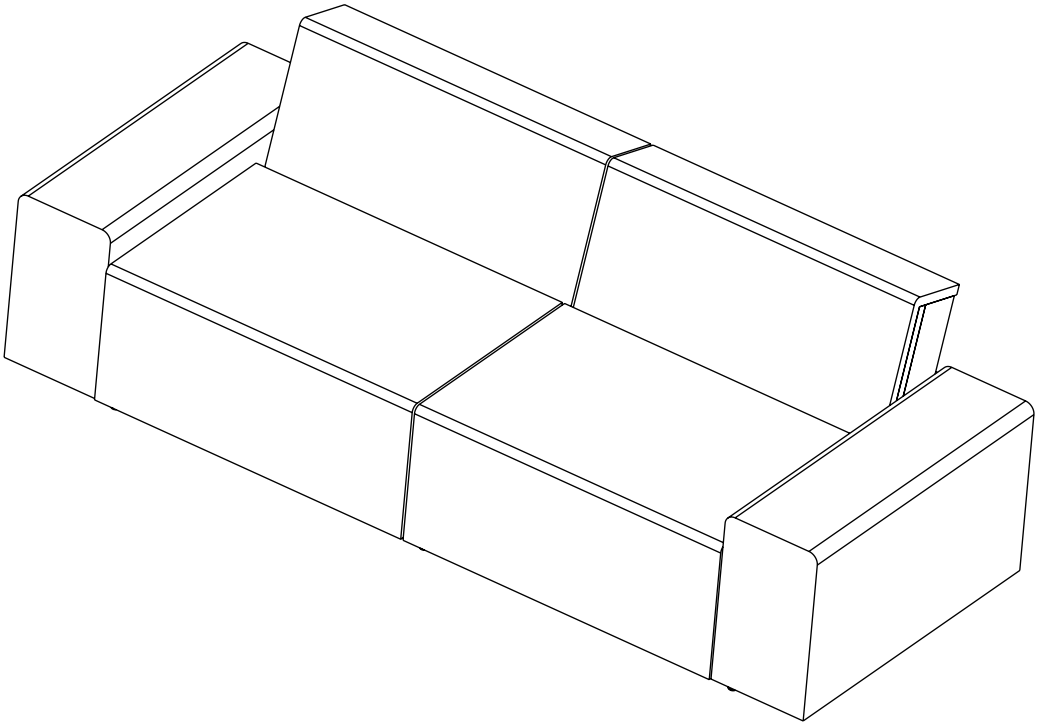
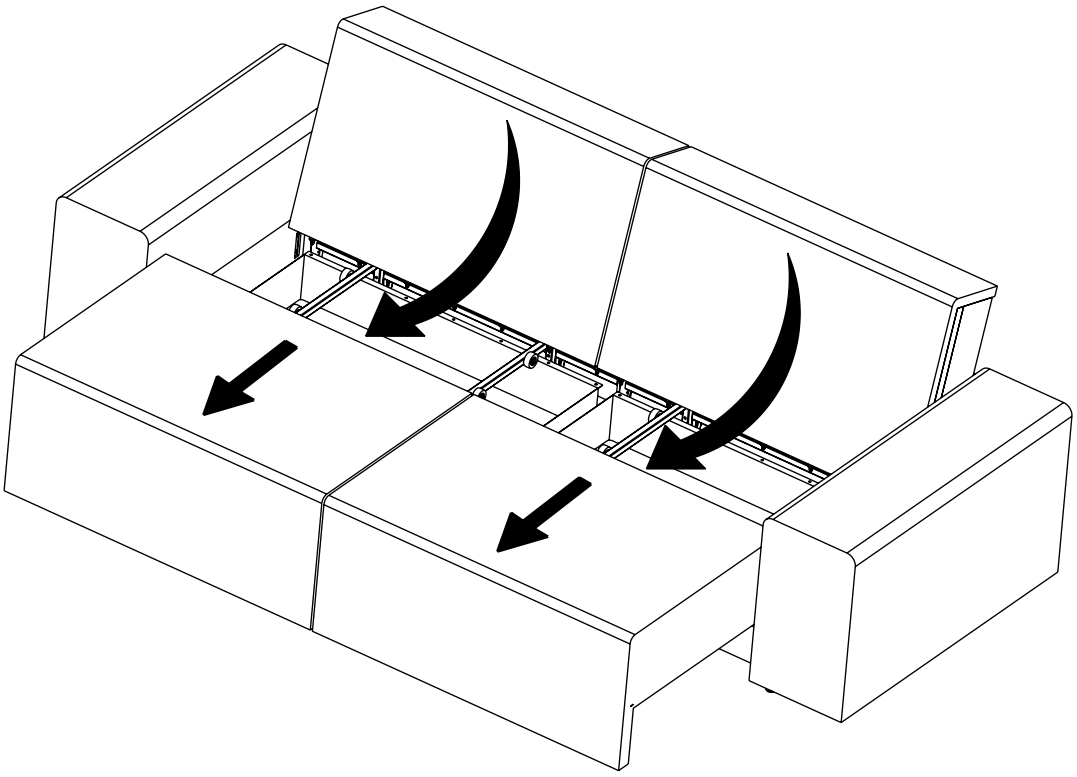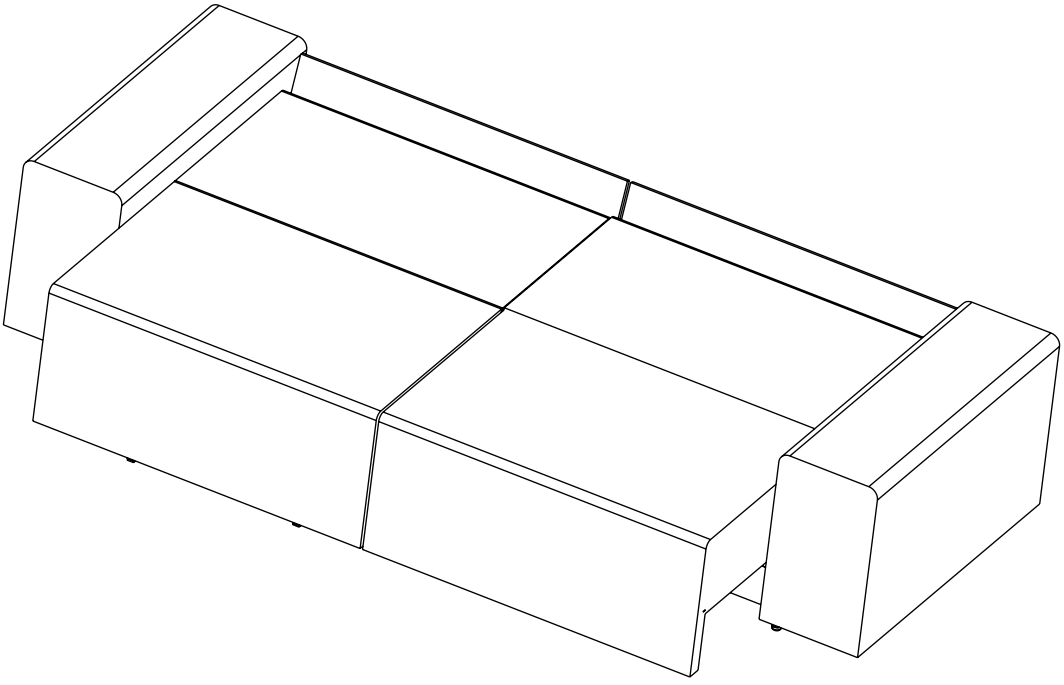
ШАГ 21